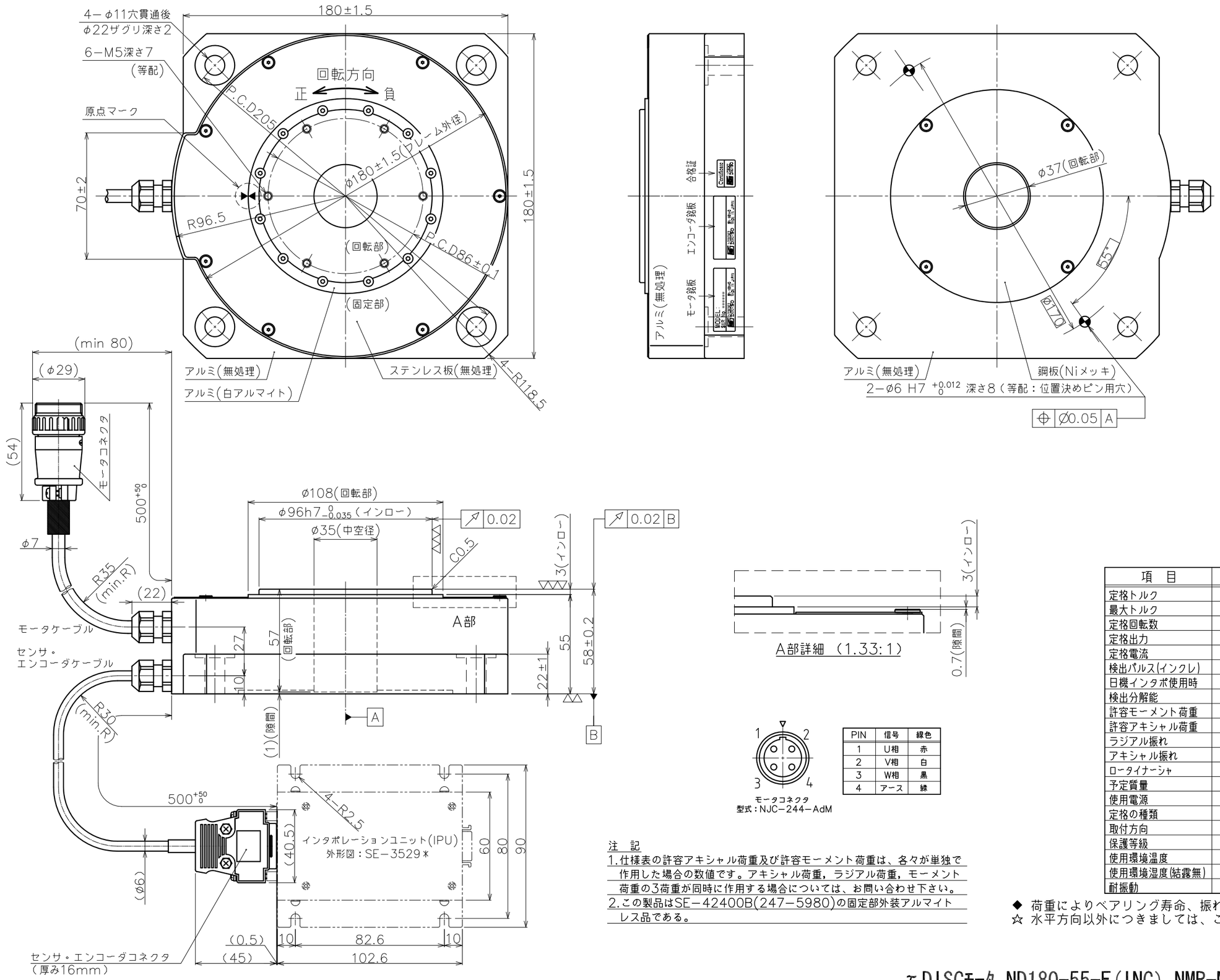

PIN	信号	線色
1	U相	赤
2	V相	白
3	W相	黒
4	アース	緑

注　記

1.仕様表の許容アキシャル荷重及び許容モーメント荷重は、各々が単独で作用した場合の数値です。アキシャル荷重，ラジアル荷重，モーメント荷重の3荷重が同時に作用する場合については、お問い合わせ下さい。

2.この製品はSE－42400B(247－5980)の固定部外装アルマイトレス品である。

項　目	単位	仕様	
定格トルク	N·m	9	
最大トルク	N·m	27	
定格回転数	rps	5	
定格出力	W	282	
定格電流	A	2.6	
検出パルス(インクレ)	ppr	4300800	
日機インタポ使用時			
検出分解能	秒	(0.302)	
許容モーメント荷重	N·m	32.4	◆
許容アキシャル荷重	kN	2.3	◆
ラジアル振れ	μm	20	
アキシャル振れ	μm	20	
ロータイナーシャ	kg·m²	0.0028	
予定質量	kg	5.5	
使用電源	ACV	3相200	
定格の種類		連続(S1)	
取付方向		水平	☆
保護等級	IP	40	
使用環境温度	℃	0~40	
使用環境湿度(結露無)	%	85%以下	
耐振動	G	1	

◆ 荷重によりベアリング寿命、振れ精度は異なります。
☆ 水平方向以外につきましては、ご相談ください。

τDISCモータ ND180-55-F(INC) NMR-NDMGA2A-201A

ＳＥ－４２４０１