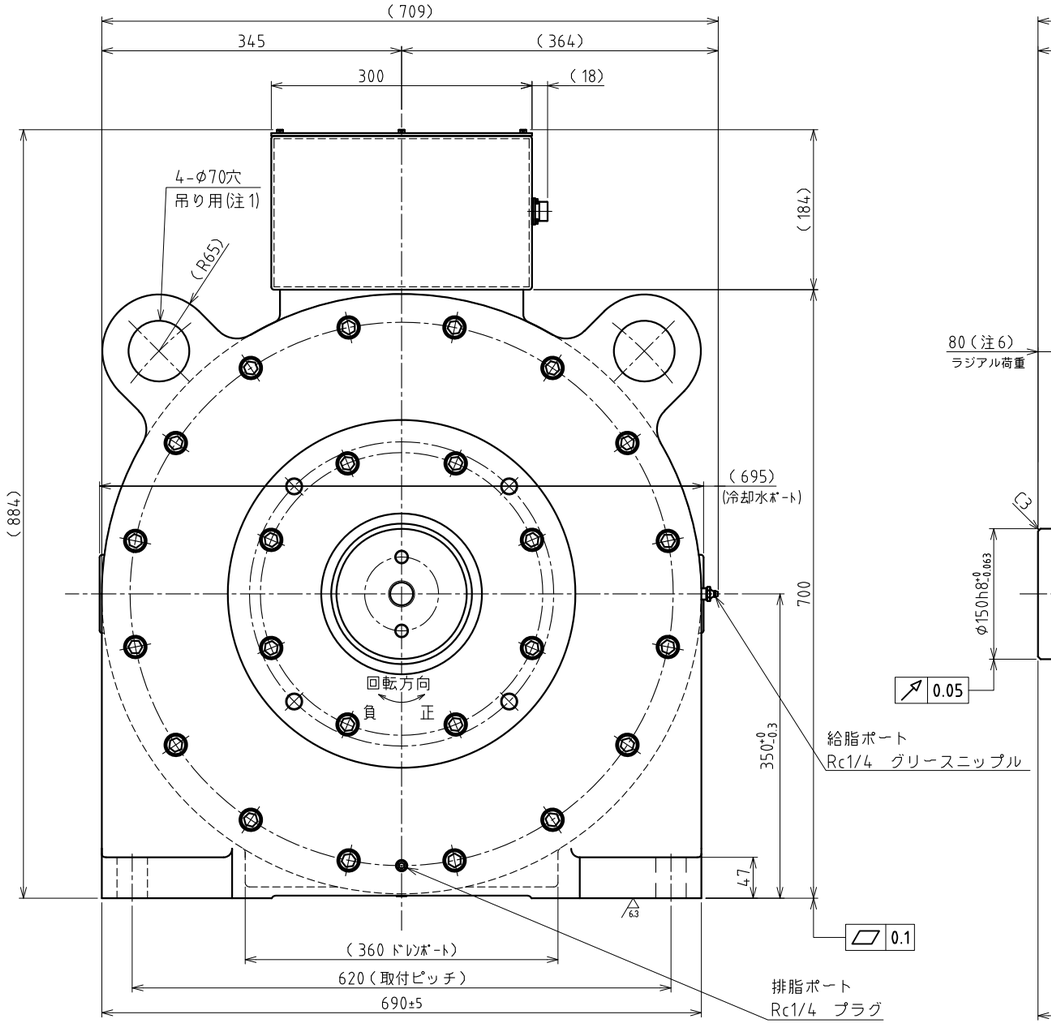

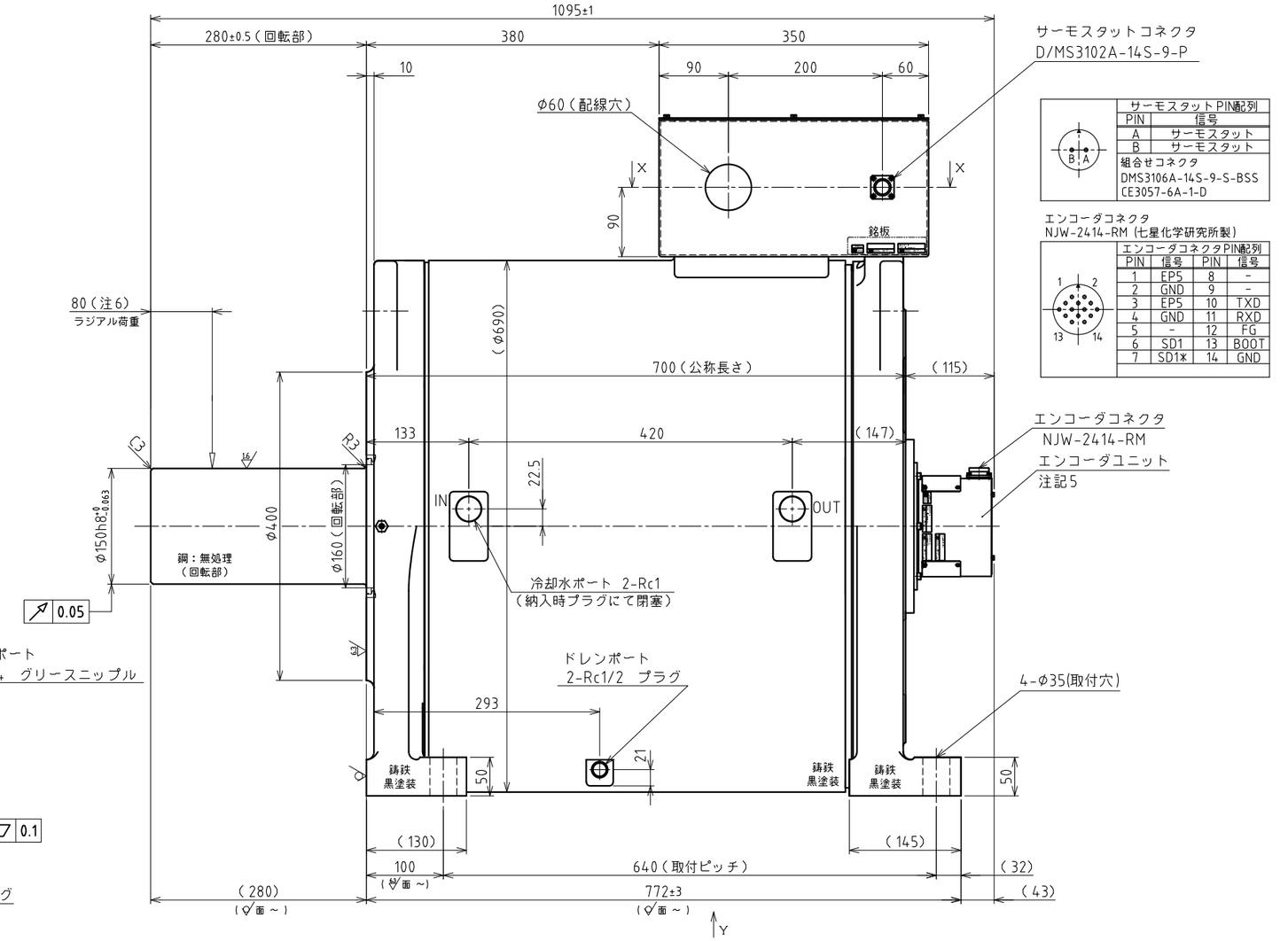

サーモスタットPIN配列	
PIN	信号
A	サーモスタット
B	サーモスタット
組合せコネクタ	
DMS3106A-14S-9-S-BSS	
CE3057-6A-1-D	

エンコーダコネクタ
NJW-2414-RM (七星化学研究所製)

エンコーダコネクタPIN配列			
PIN	信号	PIN	信号
1	EP5	8	-
2	GND	9	-
3	EP5	10	TXD
4	GND	11	RXD
5	-	12	FG
6	SD1	13	BOOT
7	SD1*	14	GND

モータ仕様					
項目	単位	仕様	項目	単位	仕様
定格トルク	N·m	7500	定格の種類	連続(S1)	
最大トルク	N·m	12000	取付方向	本図の方向(回転軸水平)	
定格回転数	rpm	30	保護等級(注記5)	IP	55相当
定格出力	kW	23.6	使用環境温度	℃	0~40
定格電流	A	90	使用環境湿度(結露無)	%	0~85
エンコーダタイプ	光学式 個転アブソリュート		耐振動	G	1
出力信号	シリアル通信		回転部/ケーシング材質	図中指示	
インタポレーションユニット	モータに内蔵		冷却方式	水冷方式	
検出パルス	パルス/rev	2,097,152	冷却水流量	L/min	20 以上
電気的検出分解能	秒	0.62	冷却水圧力	MPa	0.5 以下
回転軸ラジアル振れ	μm	50	冷却水温度(IN)	℃	10~35
許容ラジアル荷重 ※	kN	10	モータ保護センサ	サーモスタット	
許容スラスト荷重 ※	kN	9	常温時接点構成	ノーマルクローズ	
ロータ慣性モーメント	kg·m²	10	接点開閉容量	定格容量 AC250V 5A 最小負荷条件 AC85V 50mA DC5V 5mA	
予定質量	kg	1250			
使用電源	ACV	三相400	軸受型式 負荷側	深溝玉軸受 6232ZS	
適用ドライバ	VC2-37kW		軸受型式 反負荷側	深溝玉軸受 6232ZZS	

※ 表中の許容ラジアル荷重及び許容スラスト荷重は、各々が単独で作用した場合の数値です。
同時に作用する場合については、お問い合わせ下さい。

動力線端子台
OK-250S-3P(オサダ製)
端子ネジ:M8

PIN	線色
U	赤
V	白
W	青

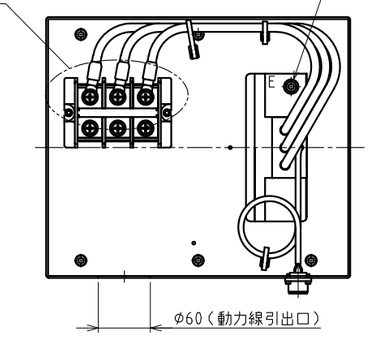

X-X断面図
(配線箱 詳細図)

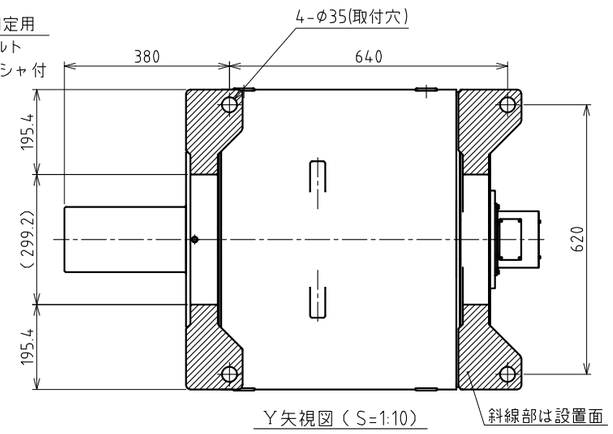

Y矢視図(S=1:10)

注 記
1.モータの吊り上げは、必ず図中の吊用穴4箇所を全て使用して吊り上げて下さい。
2.ボルト類は、鋼製・黒染め品を使用します。
3.板金部品の材質は、鋼板(黒色塗装)とします。
4.エンコーダの原点検出位置は指定しません。
5.回転部、配線箱は保護等級の適用外とします。
エンコーダユニットの保護等級 IP52相当 となります。
6.許容ラジアル荷重は、図中指示位置での仕様となります。
7.組合せエンコーダユニット:0-256-703※ NSR-RWSNAMADACZ2A-00

変更 REV. MARK / 出図 ENTRY No.	記事 REV. NOTE	APPROVED DATE	CHECKED DATE	DESIGNED DATE
△				
△				
△				

備考 NOTE File name/SE-88950.dwg
承認 APPROVED 照査 CHECKED 設計 DESIGNED
出図番号 ENTRY No. R1-7,2,8,7,2
製品番号 PRODUCT No. 2,4,7-8,7,1,2
部品番号 PARTS No.
美装 FINISH 図中指示
機種名称 MODEL iD680-700-752W(30rpm)NMR-DHGZA4A-243BAAWZ
材質 MATERIAL ——
図面名称 TITLE 外形図(CP-EN)
尺度 SCALE 1/5
図面番号 DRAWING No. SE-88950
REV.
第三角法 third angle projection
NIKKI DENSO CKD日機電装株式会社