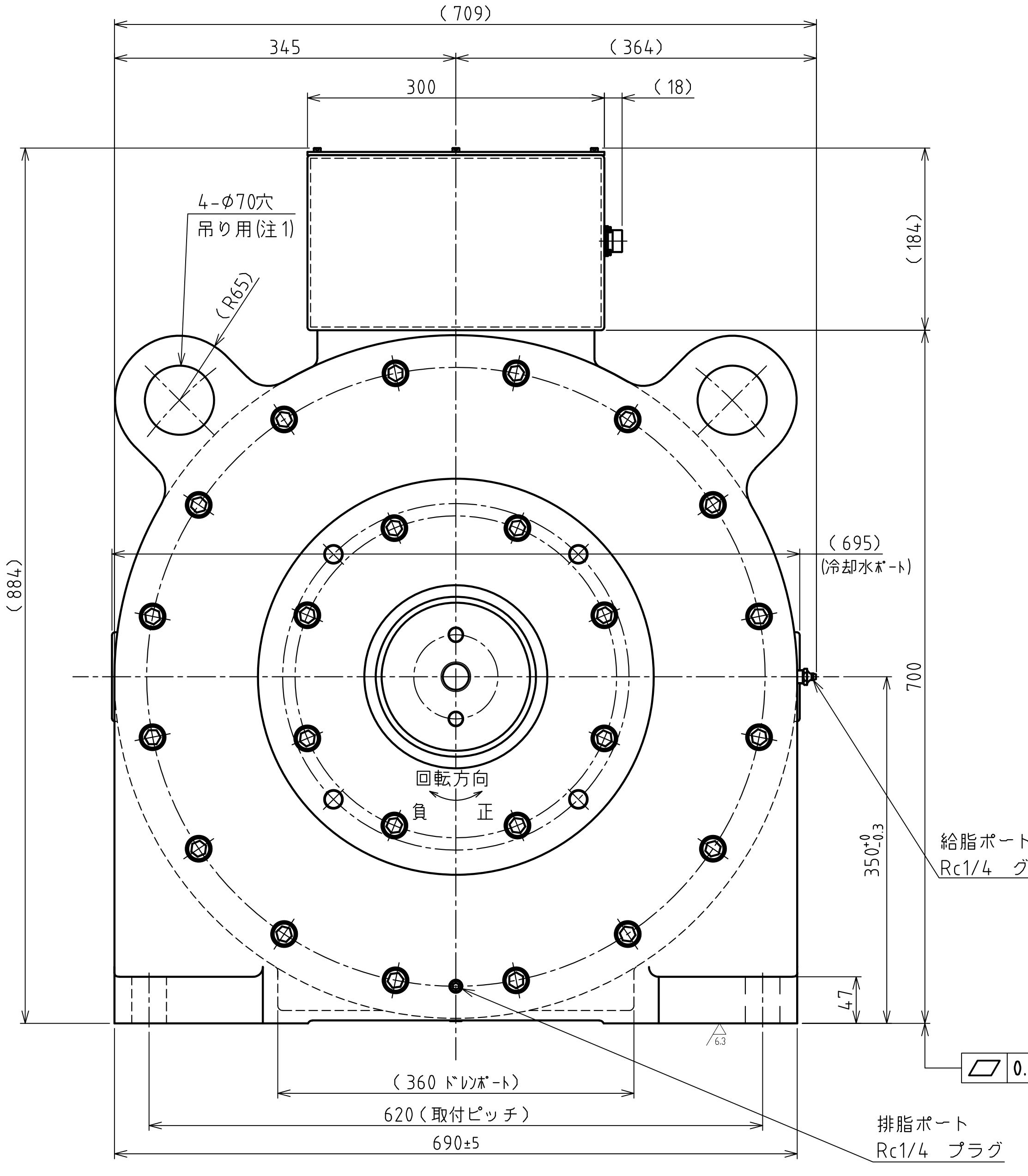
(709)
345
(364)
300
(18)
(184)
4-φ70穴
吊り用(注1)
(R65)
(884)
(695)
(冷却水ポート)
700
回転方向
負
正
350⁰₋₀.₃
47
給脂ポート
Rc1/4 グリースニップル
0.1
(360 ドレンポート)
620(取付ピッチ)
690±5
排脂ポート
Rc1/4 プラグ

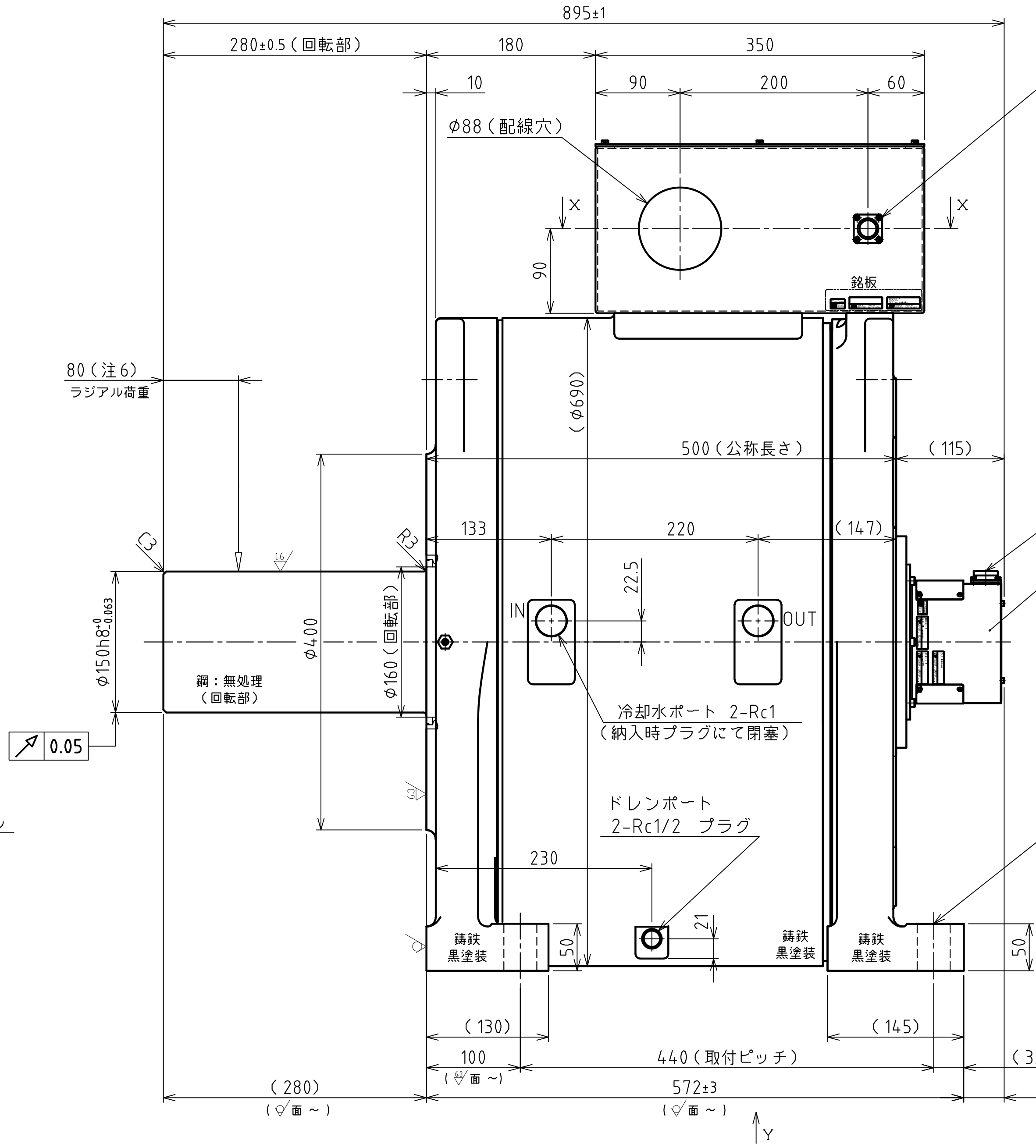
895±1
280±0.5(回転部)
180
350
10
90
200
60
φ88(配線穴)
X
X
90
銘板
サーモスタットコネクタ
D/MS3102A-14S-9-P
80(注6)
ラジアル荷重
(φ690)
500(公称長さ)
(115)
C3
R3
133
220
(147)
22.5
IN
OUT
φ150h8⁰₋₀.₀₆₃
φ400
φ160(回転部)
鋼:無処理
(回転部)
0.05
冷却水ポート 2-Rc1
(納入時プラグにて閉塞)
エンコーダコネクタ
NJW-2414-RM
エンコーダユニット
注記5
ドレンポート
2-Rc1/2 プラグ
230
4-φ35(取付穴)
21
50
鋳鉄
黒塗装
鋳鉄
黒塗装
鋳鉄
黒塗装
50
(130)
(145)
100
440(取付ピッチ)
(32)
(280)
572±3
(43)
Y

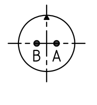

サーモスタットPIN配列	
PIN	信号
A	サーモスタット
B	サーモスタット
組合せコネクタ DMS3106A-14S-9-S-BSS CE3057-6A-1-D	

エンコーダコネクタ
NJW-2414-RM (七星化学研究所製)

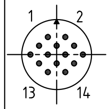

エンコーダコネクタPIN配列			
PIN	信号	PIN	信号
1	EP5	8	-
2	GND	9	-
3	EP5	10	TXD
4	GND	11	RXD
5	-	12	FG
6	SD1	13	BOOT
7	SD1*	14	GND

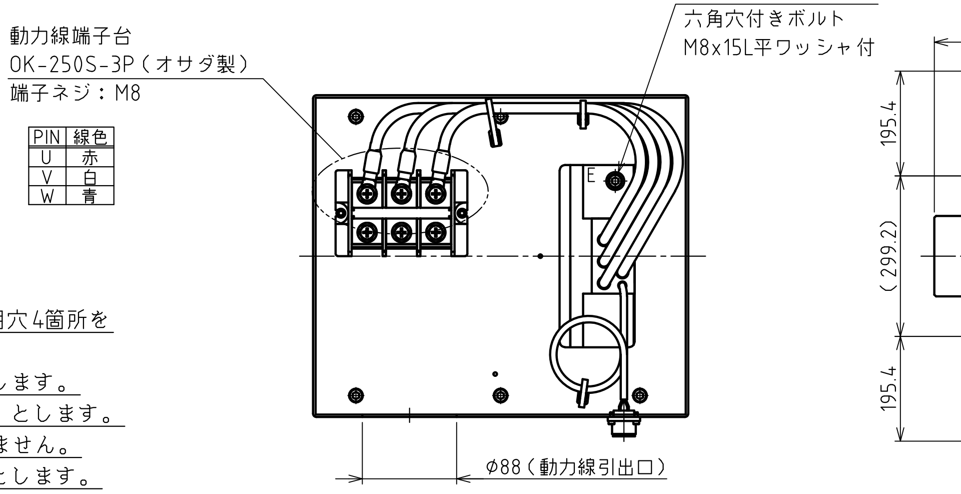
動力線端子台
OK-250S-3P(オサダ製)
端子ネジ:M8
アース線(E)固定用
六角穴付きボルト
M8x15L平ワッシャ付
E
φ88(動力線引出口)

PIN	線色
U	赤
V	白
W	青

X-X断面図
(配線箱 詳細図)

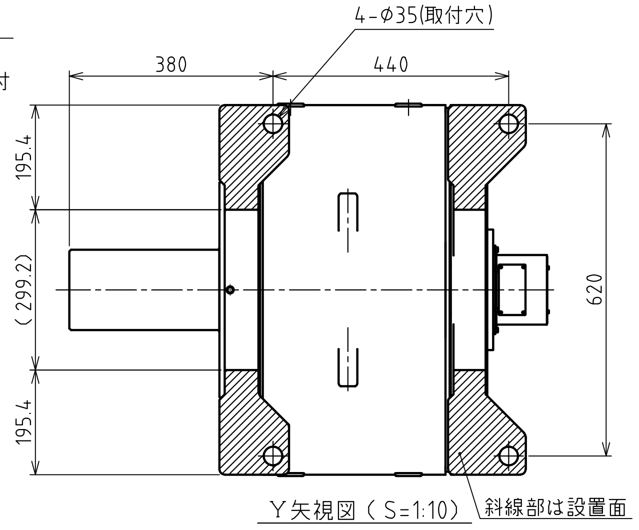
4-φ35(取付穴)
380
440
195.4
(299.2)
195.4
620
斜線部は設置面

Y矢視図(S=1:10)

モ ー タ 仕 様					
項 目	単位	仕様	項 目	単位	仕様
定格トルク	N·m	5000	定格の種類	連続(S1)	
最大トルク	N·m	8700	取付方向	本図の方向(回転軸水平)	
定格回転数	rpm	180	保護等級(注記5)	IP	55相当
定格出力	kW	94.2	使用環境温度	℃	0~40
定格電流	A	250	使用環境湿度(結露無)	%	0~85
エンコーダタイプ	光学式 1回転アブソリュート		耐振動	G	1
出力信号	シリアル通信		回転部/ケーシング材質	図中指示	
インタポレーションユニット	モータに内蔵		冷却方式	水冷方式	
検出パルス	パルス/rev	2,097,152	冷却水流量	L/min	15 以上
電気的検出分解能	秒	0.62	冷却水圧力	MPa	0.5 以下
回転軸ラジアル振れ	μm	50	冷却水温度(IN)	℃	10~35
許容ラジアル荷重 ※	kN	9	モータ保護センサ	サーモスタット	
許容スラスト荷重 ※	kN	8	常温時接点構成	ノーマルクローズ	
ロータ慣性モーメント	kg·m²	6.92	接点開閉容量	定格容量 AC250V 5A 最小負荷条件 AC85V 50mA DC5V 5mA	
予定質量	kg	955			
使用電源	ACV	三相400	軸受型式 負荷側	深溝玉軸受 6232ZS	
適用ドライバ	VC2-110kW		軸受型式 反負荷側	深溝玉軸受 6232ZZS	

※ 表中の許容ラジアル荷重及び許容スラスト荷重は、各々が単独で作用した場合の数値です。
同時に作用する場合については、お問い合わせ下さい。

注 記

1.モータの吊り上げは、必ず図中の吊用穴4箇所を
全て使用して吊り上げて下さい。
2.ボルト類は、鋼製・黒染め品を使用します。
3.板金部品の材質は、鋼板(黒色塗装)とします。
4.エンコーダの原点検出位置は指定しません。
5.回転部、配線箱は保護等級の適用外とします。
エンコーダユニットの保護等級 IP52相当 となります。
6.許容ラジアル荷重は、図中指示位置での仕様となります。
7.組合せエンコーダユニット:0-256-703※ NSR-RWSNAMADACZ2A-00

変更 REV. MARK 出図 ENTRY No.	記事 REV. NOTE	APPROVED DATE	CHECKED DATE	DESIGNED DATE
△				
△				
△				

備考 NOTE	File name/SE-88940.dwg	
承認 APPROVED	照査 CHECKED	設計 DESIGNED
出図番号 ENTRY No.	R1-72872	
製品番号 PRODUCT No.	247-9922	
部品番号 PARTS No.		
表装 FINISH	図中指示	
機種名称 MODEL	iD680-500-552W(180rpm)NMR-DHEZA4A-943FAAWZ	
材質 MATERIAL	———	
図面名称 TITLE	外形図(CP−EN)	
尺度 SCALE	1/5	
図面番号 DRAWING No.	SE-88940	
REV.		
第三角法 third angle projection		

NIKKI DENSO CKD日機電装株式会社