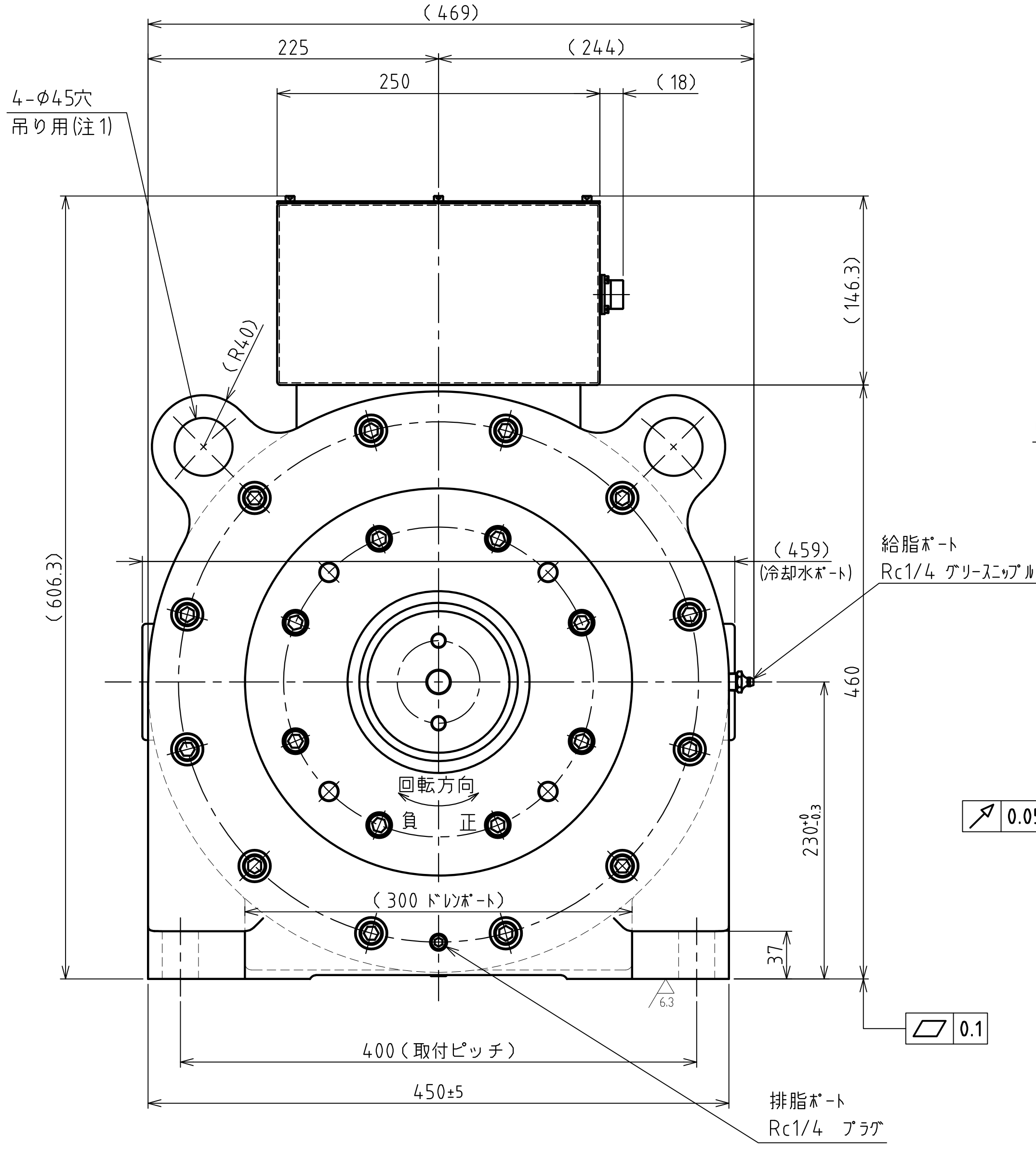
(469)
225
(244)
250
(18)
4-φ45穴
吊り用(注1)
(R40)
(146.3)
(606.3)
(459)
(冷却水ポート)
給脂ポート
Rc1/4 グリースニップル
460
回転方向
負
正
230⁰₋₀.₃
(300 ドレンポート)
37
6.3
0.1
400(取付ピッチ)
450±5
排脂ポート
Rc1/4 プラグ

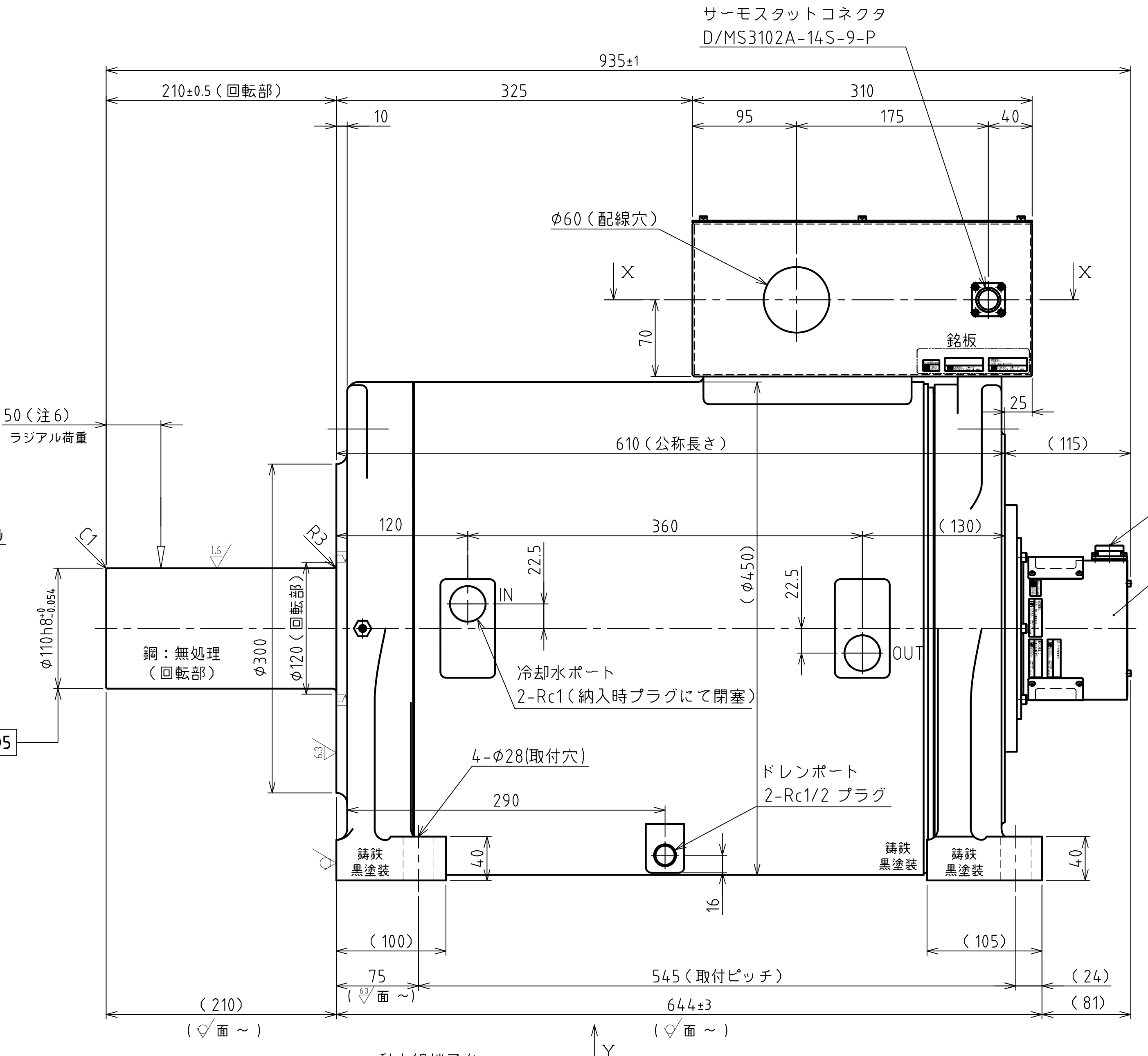
サーモスタットコネクタ
D/MS3102A-14S-9-P
935±1
210±0.5(回転部)
325
310
10
95
175
40
φ60(配線穴)
X
X
70
銘板
25
(115)
50(注6)
ラジアル荷重
610(公称長さ)
C1
R3
1.6
120
360
(130)
エンコーダコネクタ
NJW-2414-RM
エンコーダユニット
注記5
22.5
IN
22.5
φ(450)
OUT
φ110h8⁰₋₀.₀₅₄
鋼:無処理
(回転部)
φ300
φ120(回転部)
冷却水ポート
2-Rc1(納入時プラグにて閉塞)
0.05
6.3
4-φ28(取付穴)
ドレンポート
2-Rc1/2 プラグ
290
鋳鉄
黒塗装
40
16
(100)
(105)
75
545(取付ピッチ)
(24)
(210)
644±3
(81)
Y

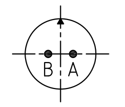

サーモスタットPIN配列	
PIN	信号
A	サーモスタット
B	サーモスタット

組合せコネクタ
DMS3106A-14S-9-S-BSS
CE3057-6A-1-D

エンコーダコネクタ
NJW-2414-RM (七星化学研究所製)

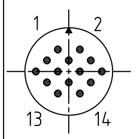

エンコーダコネクタPIN配列			
PIN	信号	PIN	信号
1	EP5	8	-
2	GND	9	-
3	EP5	10	TXD
4	GND	11	RXD
5	-	12	FG
6	SD1	13	BOOT
7	SD1*	14	GND

モータ仕様					
項目	単位	仕様	項目	単位	仕様
定格トルク	N·m	2800	定格の種類	連続(S1)	
最大トルク	N·m	5000	取付方向	本図の方向(回転軸水平)	
定格回転数	rpm	90	保護等級(注記5)	IP	55相当
定格出力	kW	26.4	使用環境温度	℃	0~40
定格電流	A	81	使用環境湿度(結露無)	%	0~85
エンコーダタイプ	光学式 1回転アブソリュート		耐振動	G	1
出力信号	シリアル通信		回転部/ケーシング材質	図中指示	
インタポレーションユニット	モータに内蔵		冷却方式	水冷方式	
検出パルス	パルス/rev	2,097,152	冷却水流量	L/min	15 以上
電気的検出分解能	秒	0.62	冷却水圧力	MPa	0.5 以下
回転軸ラジアル振れ	μm	50	冷却水温度(IN)	℃	10~35
許容ラジアル荷重 ※	kN	9.5	モータ保護センサ	サーモスタット	
許容スラスト荷重 ※	kN	10	常温時接点構成	ノーマルクローズ	
ロータ慣性モーメント	kg·m²	1.8	接点開閉容量	定格容量 AC250V 5A 最小負荷条件 AC85V 50mA DC5V 5mA	
予定質量	kg	585			
使用電源	ACV	三相400	軸受型式	負荷側	深溝玉軸受 6224Z
適用ドライバ	VC2-37kW			反負荷側	深溝玉軸受 6224ZZ

※ 表中の許容ラジアル荷重及び許容スラスト荷重は、各々が単独で作用した場合の数値です。
同時に作用する場合については、お問い合わせ下さい。

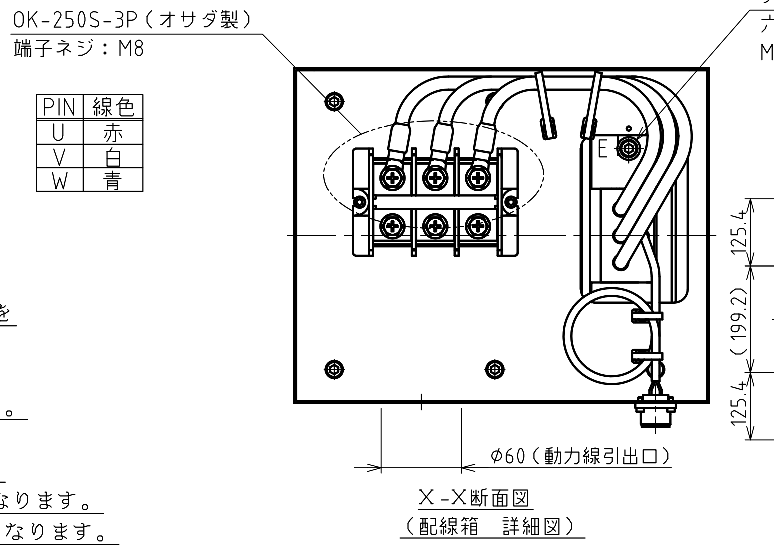
動力線端子台
OK-250S-3P(オサダ製)
端子ネジ:M8
アース線(E)固定用
六角穴付きボルト
M8x15L平ワッシャ付
E
φ60(動力線引出口)

PIN	線色
U	赤
V	白
W	青

X-X断面図
(配線箱 詳細図)

注記
1.モータの吊り上げは、必ず図中の吊用穴4箇所を
全て使用して吊り上げて下さい。
2.ボルト類は、鋼製・黒染め品を使用します。
3.板金部品の材質は、鋼板(黒色塗装)とします。
4.エンコーダの原点検出位置は指定しません。
5.回転部、配線箱は保護等級の適用外とします。
エンコーダユニットの保護等級 IP52相当 となります。
6.許容ラジアル荷重は、図中指示位置での仕様となります。
7.組合せエンコーダユニット:0-256-703※ NSR-RWSNAMADACZ2A-00

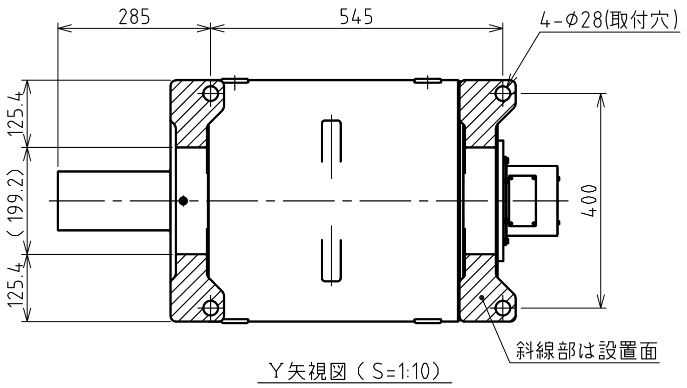
285
545
4-φ28(取付穴)
125.4
(199.2)
125.4
400
斜線部は設置面

Y矢視図(S=1:10)

備考 NOTE File name/SE-88800.dwg			出図番号 ENTRY No. R1-72512	製品番号 PRODUCT No. 247-8572	部品番号 PARTS No.
承認 APPROVED	照査 CHECKED	設計 DESIGNED	表装 FINISH 図中指示	機種名称 MODEL iD450-610-282W(90rpm) NMR-DFFZA4A-263DAAWZ	
			材質 MATERIAL ――――	図面名称 TITLE 外形図(CP−EN)	
			尺度 SCALE 1/4	図面番号 DRAWING No. SE−88800	REV.
NIKKI DENSO CKD日機電装株式会社			第三角法 third angle projection		

変更 REV. MARK 出図 ENTRY No.	記事 REV. NOTE	APPROVED DATE	CHECKED DATE	DESIGNED DATE