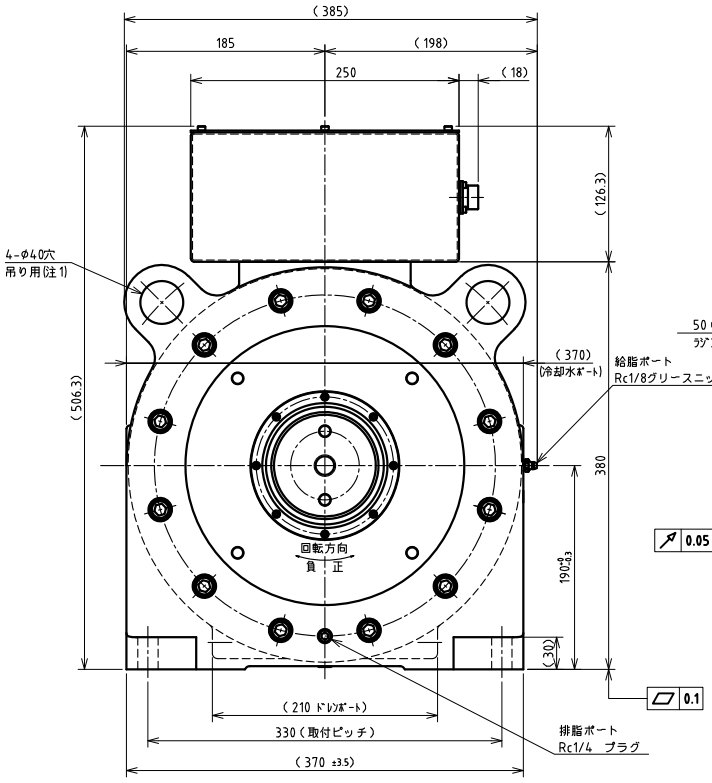

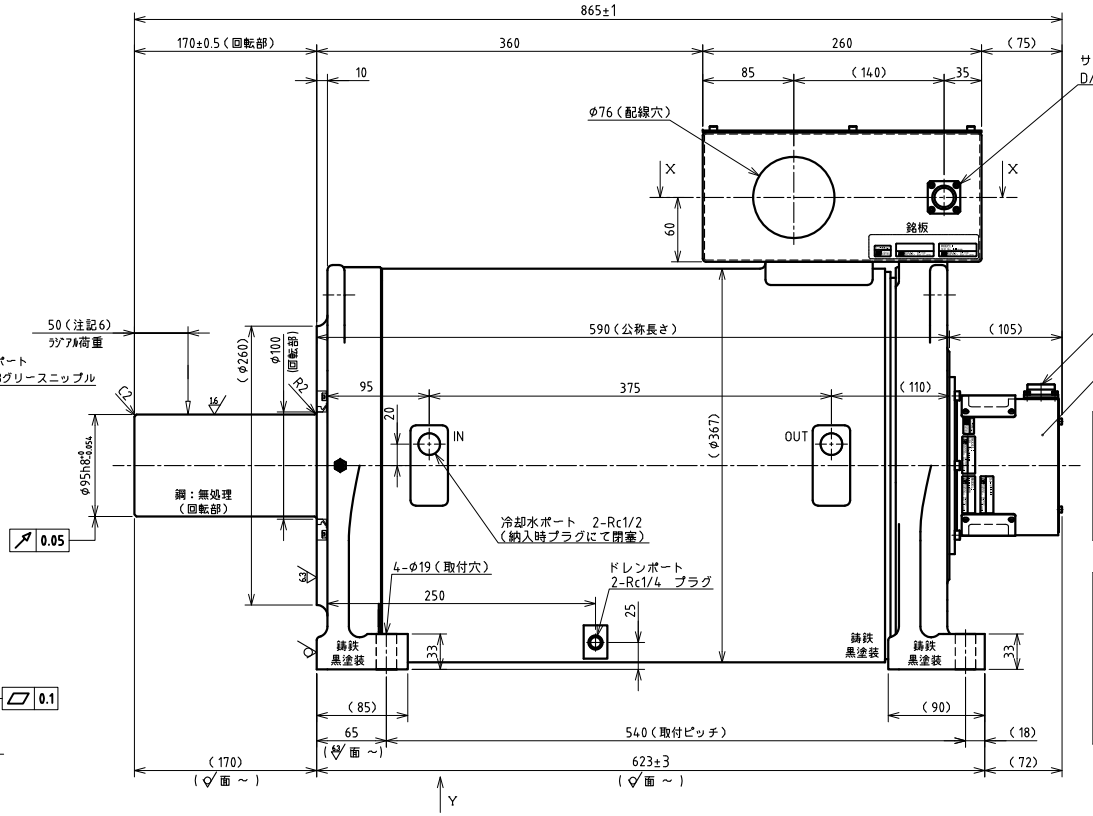

サーモスタットPIN配列	
PIN	信号
A	サーモスタット
B	サーモスタット

組合せコネクタ
DMS3106A-14S-9-S-BSS
CE3057-6A-1-D

エンコーダコネクタPIN配列			
PIN	信号	PIN	信号
1	EP5	8	-
2	GND	9	-
3	EP5	10	TXD
4	GND	11	RXD
5	-	12	FG
6	SD1	13	BOOT
7	SD1※	14	GND

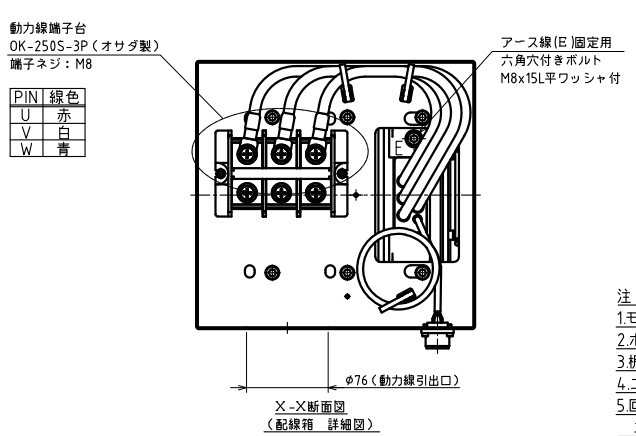

PIN	線色
U	赤
V	白
W	青

X-X断面図
(配線箱 詳細図)

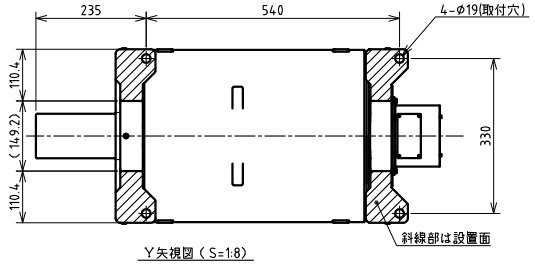

Y矢視図(S=1:8)

モータ仕様					
項目	単位	仕様	項目	単位	仕様
定格トルク	N·m	1100	定格の種類	連続(S1)	
最大トルク	N·m	2100	取付方向	本図の方向(回転軸水平)	
定格回転数	rpm	600	保護等級(注記5)	IP	55相当
定格出力	kW	69.1	使用環境温度	℃	0～40
定格電流	A	186	使用環境湿度(結露無)	%	0～85
エンコーダタイプ	光学式 恒転アブソリュート		耐振動	G	1
出力信号	シリアル通信		回転部/ケーシング材質	図中指示	
インタポレーションユニット	モータに内蔵		冷却方式	水冷方式	
検出パルス	パルス/rev	2,097,152	冷却水流量	L/min	15 以上
電気的検出分解能	秒	0.62	冷却水圧力	MPa	0.5 以下
回転軸ラジアル振れ	μm	50	冷却水温度(IN)	℃	10～35
許容ラジアル荷重 ※	kN	3.5	モータ保護センサ	サーモスタット	
許容スラスト荷重 ※	kN	2.2	常温時接点構成	ノーマルクローズ	
ロータ慣性モーメント	kg·m²	0.53	接点開閉容量	定格容量 AC250V 5A 最小負荷条件 AC85V 50mA DC5V 5mA	
予定質量	kg	361			
使用電源	ACV	三相400	軸受型式 負荷側	深溝玉軸受 6220Z	
適用ドライバ	VC2-110kW		軸受型式 反負荷側	深溝玉軸受 6218ZZ	

※ 表中の許容ラジアル荷重及び許容スラスト荷重は、各々が単独で作用した場合の数値です。
同時に作用する場合については、お問い合わせ下さい。

注 記
1.モータの吊り上げは、必ず図中の吊用穴4箇所を全て使用して吊り上げて下さい。
2.ボルト類は、鋼製・黒染め品を使用します。
3.板金部品の材質は、鋼板(黒色塗装)とします。
4.エンコーダの原点検出位置は指定しません。
5.回転部、配線箱は保護等級の適用外とします。
エンコーダユニットの保護等級 IP52相当 となります
6.許容ラジアル荷重は、図中指示位置での仕様となります。
7.組合せエンコーダユニット:0-256-703※ NSR-RWSNAMADACZ2A-00

REV. MARK / ENTRY No.	REV. NOTE	APPROVED DATE	CHECKED DATE	DESIGNED DATE	NOTE File name/SE-88661.dwg
					APPROVED 承認 CHECKED 照査 DESIGNED 設計

NIKKI DENSO CKD日機電装株式会社

ENTRY No.	R1-7339B
FINISH 表面	図中指示
MATERIAL 材質	—
SCALE 尺度	1/3.5
第三角法	third angle projection
PRODUCT No.	247-8423
MODEL 機種名称	iD380-590-122W(600rpm) NMR-DEEZA4A-693PAAWZ
TITLE 図面名称	外形図(CP-EN)
DRAWING No. 図面番号	SE-88661
REV.	

1 2 3 4 5 6 7 8 9 10
A B C D E F G H