特記外の公差					
寸法	公差	寸法	公差	寸法	公差
L≦6	±0.1	30<L≦120	±0.3	315<L≦1000	±0.8
6<L≦30	±0.2	120<L≦315	±0.5	1000<L≦2000	±1.2

特記外の穴明ピッチ公差は全て	±0.2

TONiC(INC)
コネクタピン配一覧

PIN	信号	線色
1	GND	青
2	GND	黄
3	EP5	灰
4	EP5	白
7	A	緑
8	A*	桃
9	B	赤
10	B*	黒
11	Z	白
12	Z*	橙
13	PS	青
14	PS*	茶
15	PC	緑
16	PC*	紫
-	FG	アウターシールド

※PIN5~6,17~20：空き

Resolute(ABS)
コネクタピン配一覧

PIN	信号	線色
1	GND	灰
3	EP5	青
5	SLO	白
6	SLO*	黄
19	MA	緑
20	MA*	紫
-	FG	アウターシールド

※PIN2,4,7~18：空き

パワーケーブル線一覧

信号	線色
U	赤
V	白
W	黒
E	緑

±OT/ZLSケーブル線一覧

信号	線色
+24V	赤
COM	青/白
※	黄

※：+OT=FOT
  −OT=ROT
  ZLS=ZLS

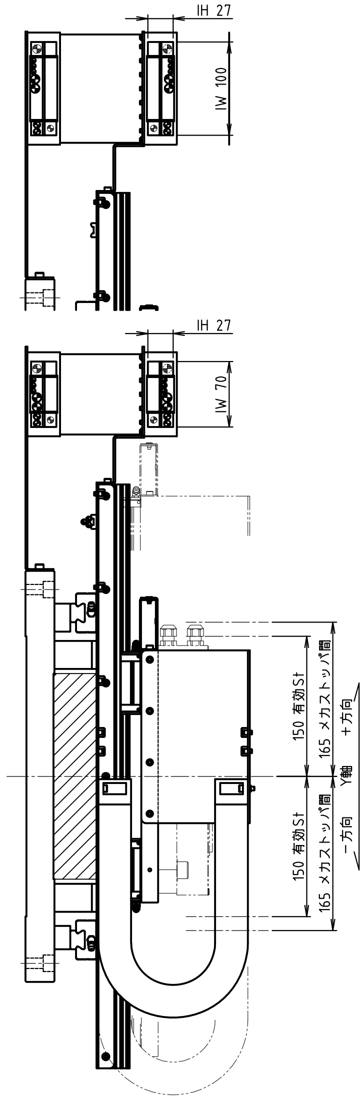

IH 27
IW 100
IH 27
IW 70
150 有効St
165 メカストッパ間
+方向
Y軸
※1
150 有効St
165 メカストッパ間
−方向

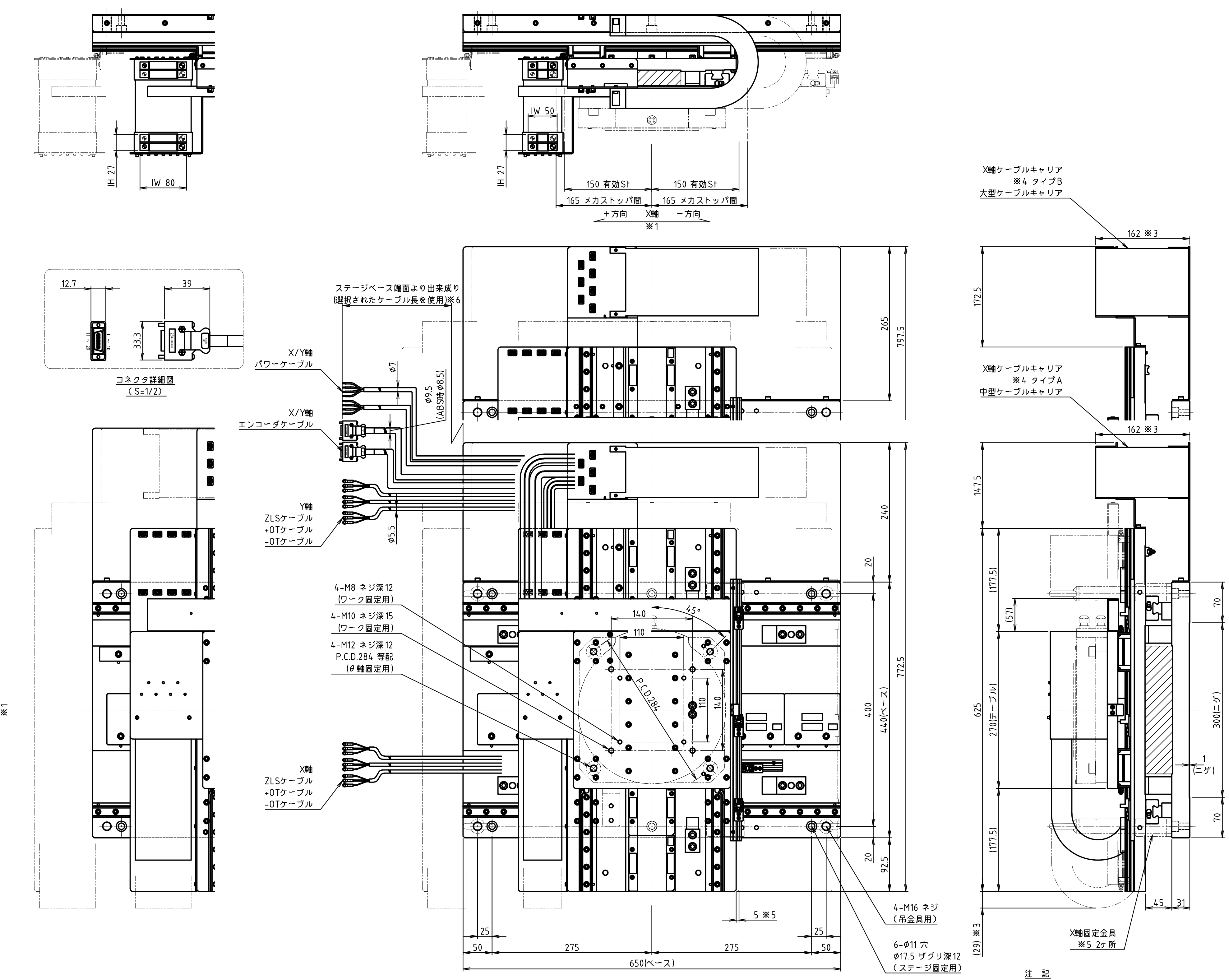

IH 27
IW 80
IH 27
IW 50
150 有効St
150 有効St
165 メカストッパ間
165 メカストッパ間
+方向
X軸
−方向
※1
12.7
39
33.3
ステージベース端面より出来成り
(選択されたケーブル長を使用)※6
X/Y軸
パワーケーブル
X/Y軸
エンコーダケーブル
Y軸
ZLSケーブル
+OTケーブル
−OTケーブル
X軸
ZLSケーブル
+OTケーブル
−OTケーブル
φ7
φ9.5
(ABS時φ8.5)
φ5.5
4-M8 ネジ深12
(ワーク固定用)
4-M10 ネジ深15
(ワーク固定用)
4-M12 ネジ深12
P.C.D.284 等配
(θ軸固定用)
140
45°
110
P.C.D.284
110
140
265
797.5
240
20
400
440(ベース)
772.5
20
92.5
5 ※5
25
25
50
275
275
50
650(ベース)
4-M16 ネジ
(吊金具用)
6-Ø11 穴
Ø17.5 ザグリ深12
(ステージ固定用)
X軸ケーブルキャリア
※4 タイプB
大型ケーブルキャリア
162 ※3
172.5
X軸ケーブルキャリア
※4 タイプA
中型ケーブルキャリア
162 ※3
147.5
(177.5)
(57)
625
270(テーブル)
300(ニゲ)
70
1
(ニゲ)
70
(177.5)
(29) ※3
45
31
X軸固定金具
※5 2ヶ所

コネクタ詳細図
(S=1/2)

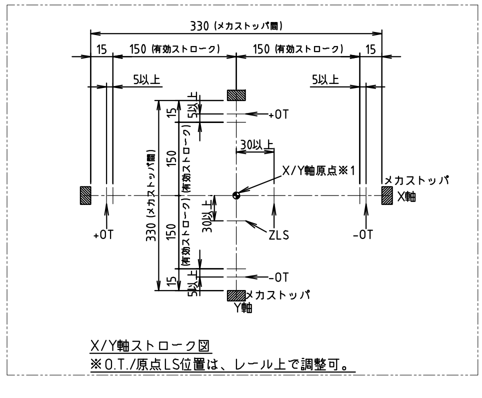

330 (メカストッパ間)
15
150 (有効ストローク)
150 (有効ストローク)
15
5以上
5以上
15
5以上
+OT
30以上
X/Y軸原点※1
メカストッパ
X軸
+OT
330 (メカストッパ間)
150
(有効ストローク)
150
(有効ストローク)
30以上
ZLS
−OT
−OT
15
5以上
メカストッパ
Y軸

X/Y軸ストローク図
※O.T./原点LS位置は、レール上で調整可。

表面粗さ	
50-S	▽
12.5-S	▽▽
6.3-S	▽▽▽

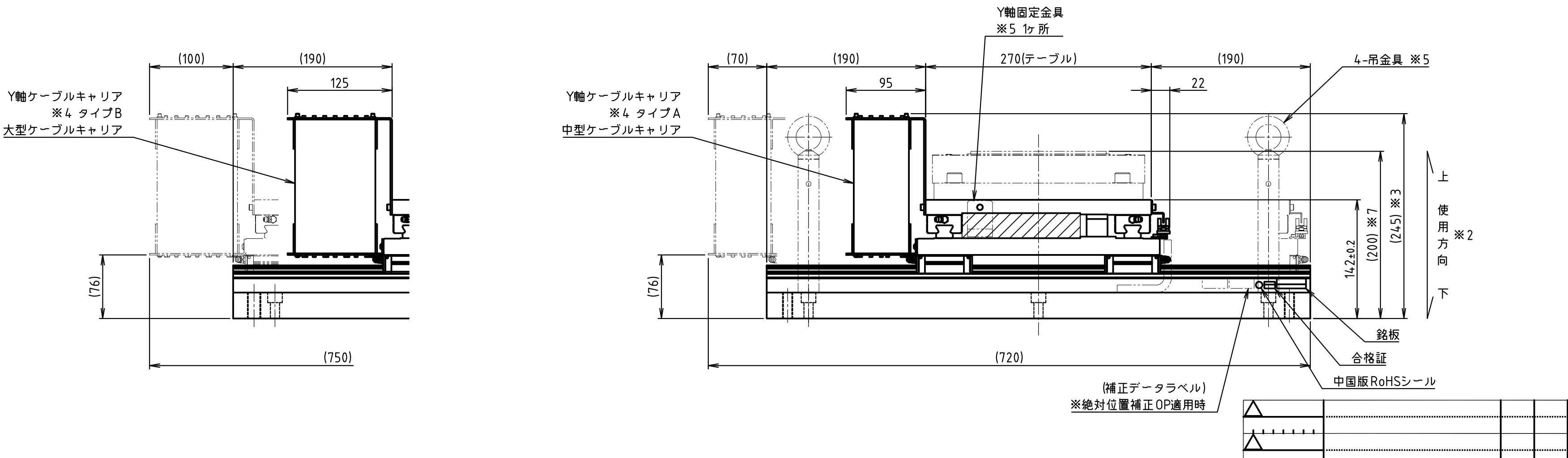

Y軸ケーブルキャリア
※4 タイプB
大型ケーブルキャリア
(100)
(190)
125
(76)
(750)
Y軸ケーブルキャリア
※4 タイプA
中型ケーブルキャリア
Y軸固定金具
※5 1ヶ所
(70)
(190)
95
270(テーブル)
(190)
22
4-吊金具 ※5
142±0.2
(200) ※7
(245) ※3
上
使用方向
※2
下
(76)
(720)
銘板
合格証
中国版RoHSシール
(補正データラベル)
※絶対位置補正OP適用時

注　記

※1：本図はストロークのセンタ位置にて全ての軸を作図しています。
　原点位置は、ストローク図中に指示する位置といたします。
　原点位置の調整は、装置の制御方式により方法が異なります。
　（制御方式：コントローラ/ドライバタイプ、SSCNET3、MECHATROLINK-3など）
　また、機械の正負方向は、装置のパラメータ設定にて変更することが出来ます。
　詳細は、装置の取扱説明書を参照ください。

※2：本ステージの取付方向は、水平上向きです。

※3：ケーブルキャリアの膨らみに拠る余裕寸法は除きます。

※4：ケーブルキャリア及びエンコーダは、選択したタイプの仕様をご確認ください。

※5：搬送時は、図の仮想図位置にて搬送時固定用金具にてθ軸以外の各軸が固定され吊り金具を添付
　します。使用前に取り外し各軸をフルストロークさせ干渉物がないか確かめてください。

※6：ケーブル長について
　全軸共にパワー/エンコーダケーブル長は、選択された長さのケーブルを使用しステージ内を配線
　し、ステージ端面より引き出します。
　このためステージ端面よりのケーブル長は選択されたケーブル長とは異なります。
　引き出し長さの目安は納入仕様書を参照ください。

※7：θ軸オプションとして、τDISCモータND250-55-FS/FSPを組合せ可能です。
　組合せモータの高精度OPにより高さ寸法が異なります。
　FS：200 ±0.4、FSP：199.8 ±0.4

※8：事故の原因となりますのでネジ穴の深さ以上にボルトをねじ込むことはやめてください。
　また、ザグリ穴には、ボルトの頭が完全に沈むものを使用してください。

※9：その他仕様については、納入仕様書を参照ください。

変更 REV. MARK 出図 ENTRY No.	記事 REV. NOTE	APPROVED DATE	CHECKED DATE	DESIGNED DATE
△				
△				
△				

ローズ（RoHS）指令対応の事	質量 MASS ＊＊＊ kg	慣性モーメント Moment of Inertia ーーーkg·m²	材料番号 MATERIAL No.	
備考 NOTE File name/	出図番号 ENTRY No. R1-73132	製品番号 PRODUCT No. 254-7821	部品番号 PARTS No.	
承認 APPROVED / 照査 CHECKED / 設計 DESIGNED	表装 FINISH ＊＊＊＊＊	機種名称 MODEL NST-D30B4/30A4BPN□		
	材質 MATERIAL ＊＊＊＊＊	図面名称 TITLE 外形図(D3030NA,NB)		
NIKKI DENSO CKD日機電装株式会社	尺度 SCALE 1／4 第三角法 third angle projection	図面番号 DRAWING No. SE-50471	REV.	