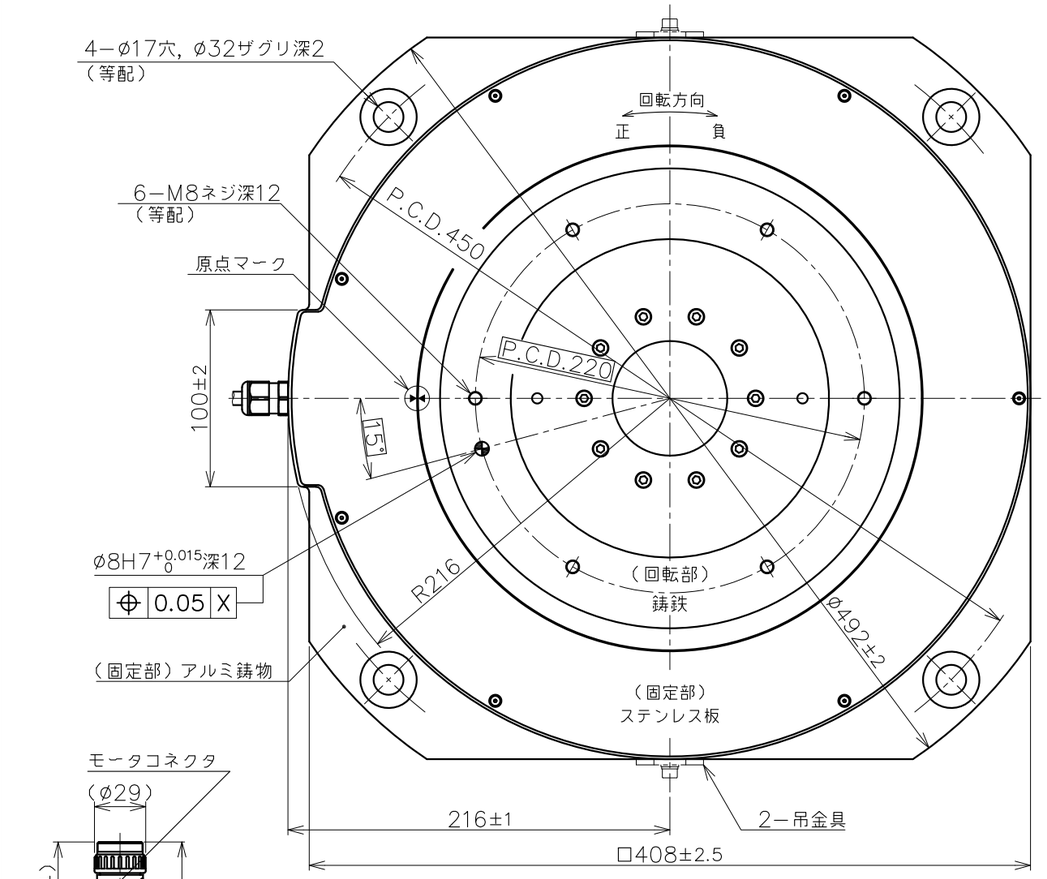

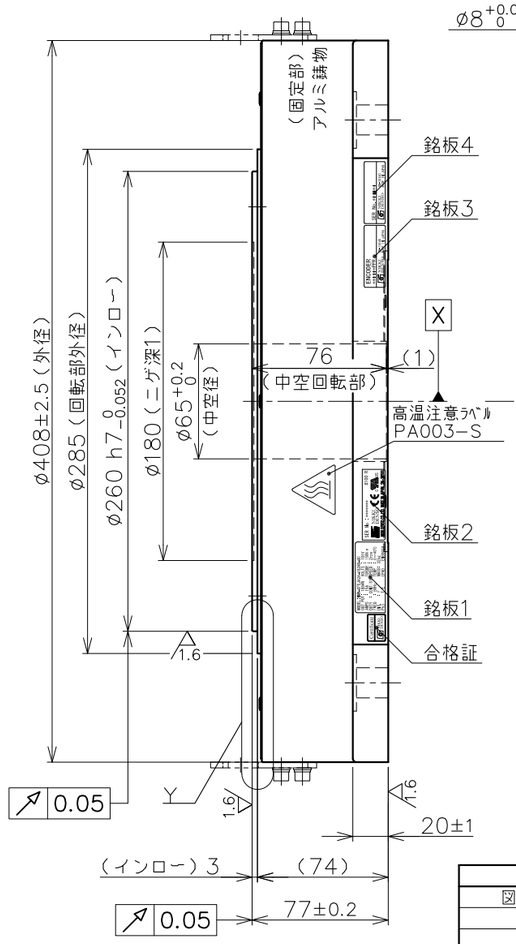

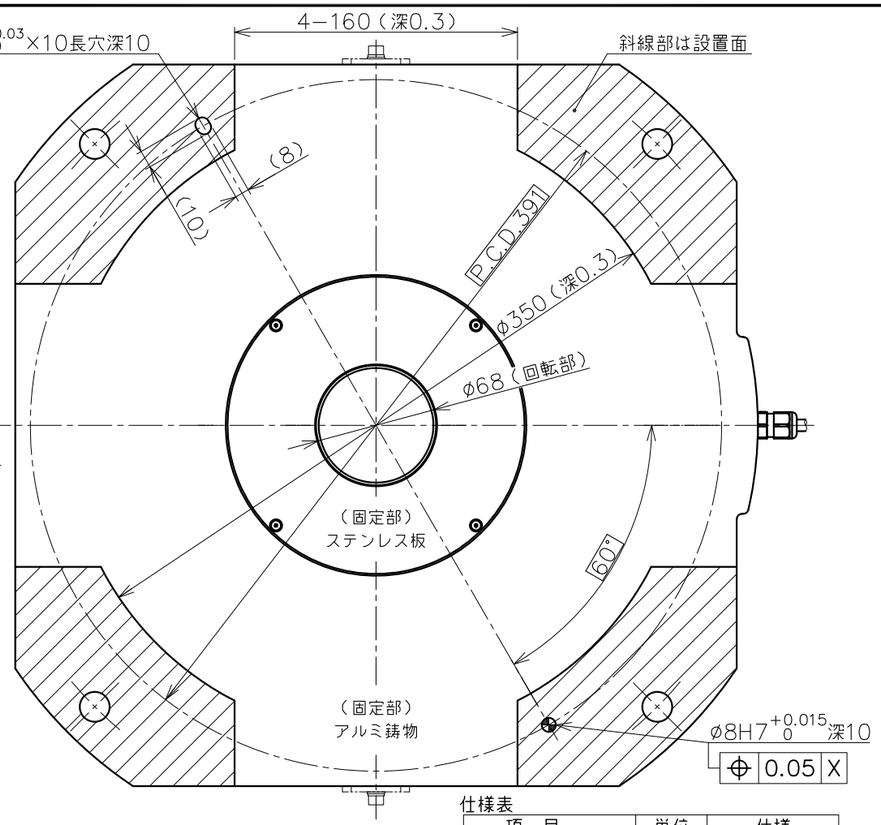

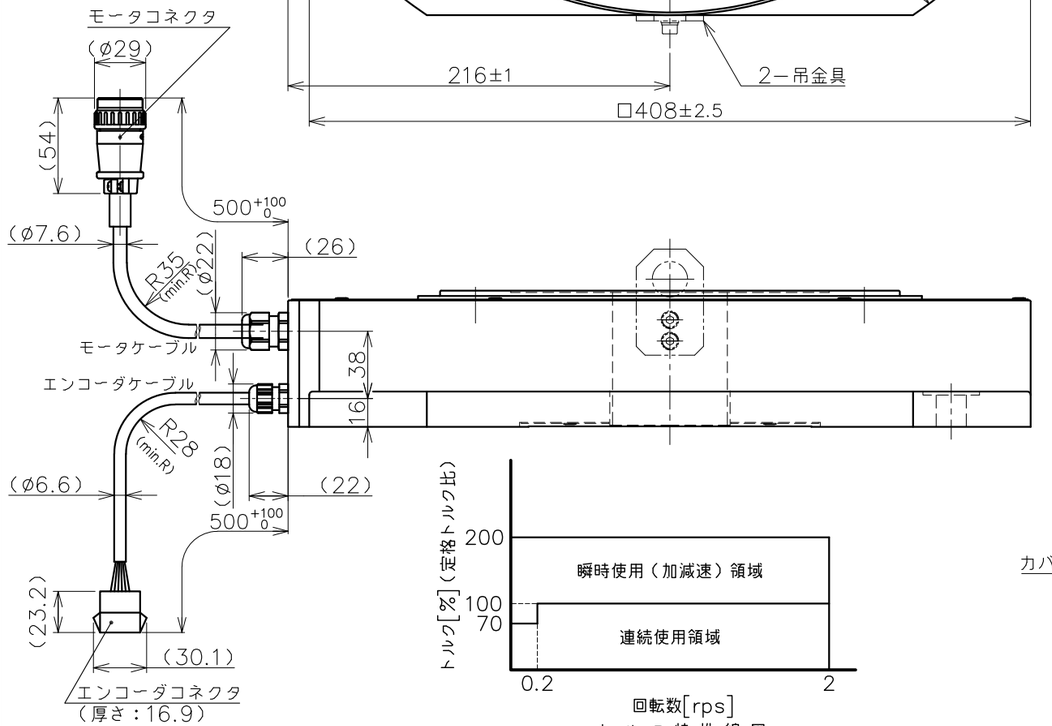

トルク特性線図

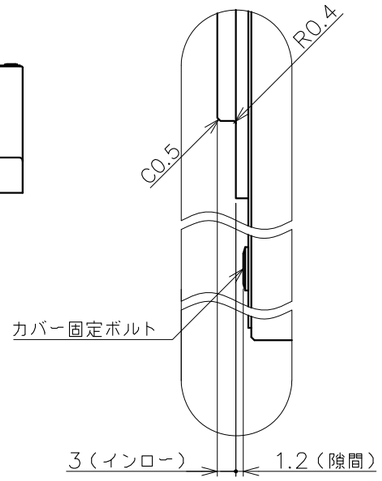

Y部詳細（S＝1／1）

銘板詳細	
図中表記	銘板名
銘板1	ULモータ銘板1
銘板2	ULモータ銘板2
銘板3	エンコーダ銘板
銘板4	エンコーダソフト銘板

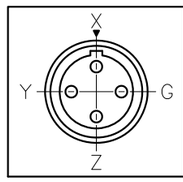

モータコネクタPIN配列

PIN	信号	線色
X	U相	黒
Y	V相	黒
Z	W相	黒
G	アース	緑／黄

株式会社七星科学研究所
NET−244−AdM

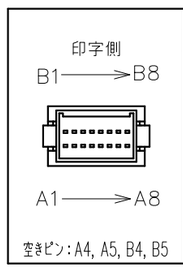

エンコーダコネクタPIN配列

PIN	信号	PIN	信号	
A1	+5V	A5	N.C.	
B1	GND	B5	N.C.	
A2	+5V	A6	メーカ専用	注3
B2	GND	B6	メーカ専用	注3
A3	SD1	A7	メーカ専用	注3
B3	SD1*	B7	メーカ専用	注3
A4	N.C.	A8	FG	
B4	N.C.	B8	FG	

ハウジング：J21DPM−16V−KY（JST）
コンタクト：SJ2M−002GF−M1.0N（JST）

仕様表

項目	単位	仕様	
定格トルク	N·m	150	
最大トルク	N·m	300	
定格電流	A	15	
定格回転数	rps	2	
定格出力	W	1884	
エンコーダタイプ	光学式 1回転アブソリュート		
出力信号	シリアル通信		
インタポレーションユニット	モータに内蔵		
検出パルス	ppr	6,815,744	
電気的検出分解能	秒	0.191	
許容モーメント荷重	N·m	315	◆
許容アキシャル荷重	N	14,500	◆
ラジアル振れ（無負荷）	mm	0.05	
アキシャル振れ（無負荷）	mm	0.05	
ロータ慣性モーメント	kg·m²	0.142	
質量	kg	32	
磁極検出方式	絶対位置検出		
使用電源	ACV	3相200V	
適用ドライバ	2.2kW		
定格の種類	−	連続（S1）	
取付方向	−	回転部水平上向	☆
保護等級	IP	40	
使用環境温度	℃	0~40	
使用環境湿度（結露無）	%	0~85	
耐振動	G	1	
耐電圧	AC 1500V／1分間		
絶縁抵抗	Ω	100M以上	

◆ 荷重によりベアリング寿命、振れ精度は変化します。
☆ 水平方向以外につきましては、ご相談ください。

注記
1. 仕様表の許容アキシャル荷重及び許容モーメント荷重は、各々が単独で作用した場合の最大許容値です。アキシャル荷重，ラジアル荷重，モーメント荷重の複合荷重が作用する場合や寿命に関してはお問い合わせ下さい。
2. エンコーダコネクタのメーカー専用ピン（A6~B7）には配線を行わないで下さい。エンコーダの故障に繋がります。
3. 専用機モータは、専用機図面参照のこと。

変更 REV. MARK / 出図 ENTRY No.	記事 REV. NOTE	APPROVED DATE	CHECKED DATE	DESIGNED DATE
△				
△				
△				

備考 NOTE File name／SE−76530A.dwg
承認 APPROVED 照査 CHECKED 設計 DESIGNED
美装 FINISH —
材質 MATERIAL 図示
尺度 SCALE 1／3.5
第三角法 third angle projection
NIKKI DENSO CKD日機電装株式会社
出図番号 ENTRY No. R1−7151668
製品番号 PRODUCT No. 2481−2741
機種名称 MODEL ｒDISCﾓｰﾀ ND400−65−FSB−UC(ABS) NMR−SFEJA2A−182AB−UC
図面名称 TITLE 外形図（ABS）
図面番号 DRAWING No. SE−76530 REV. A