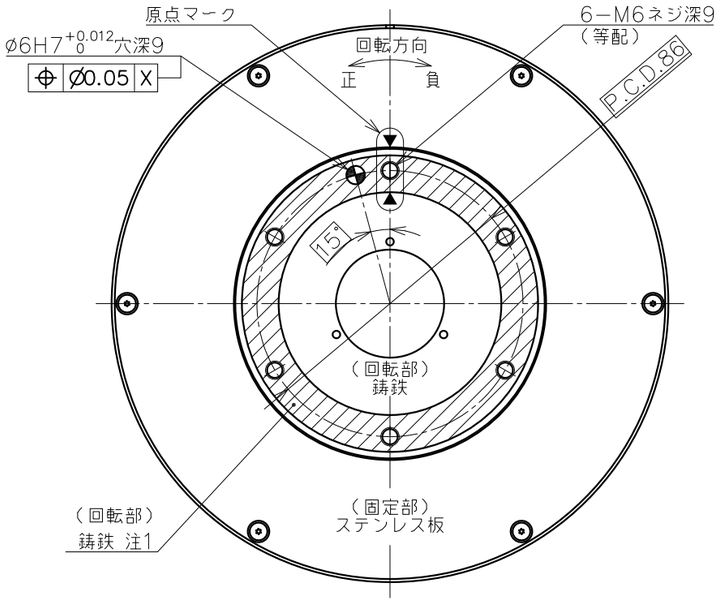

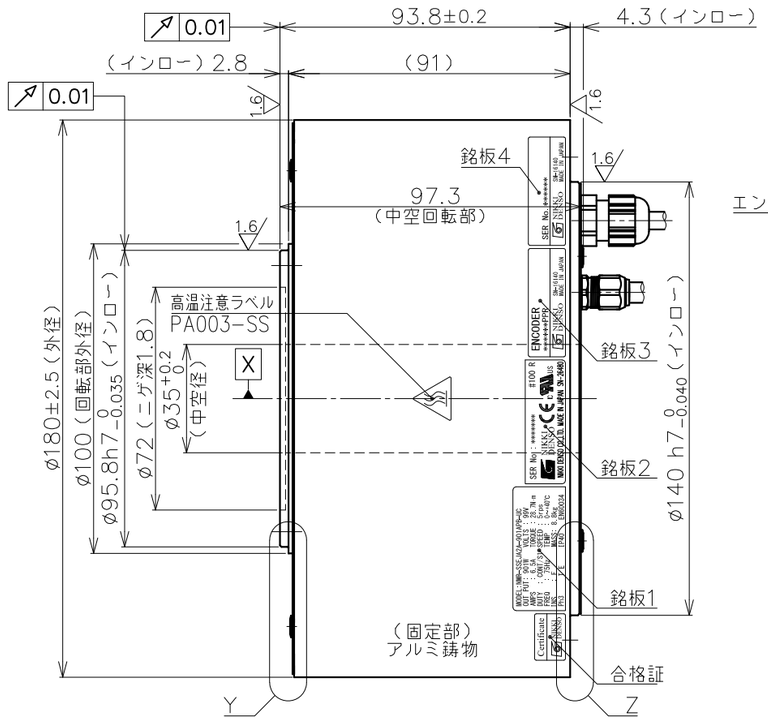

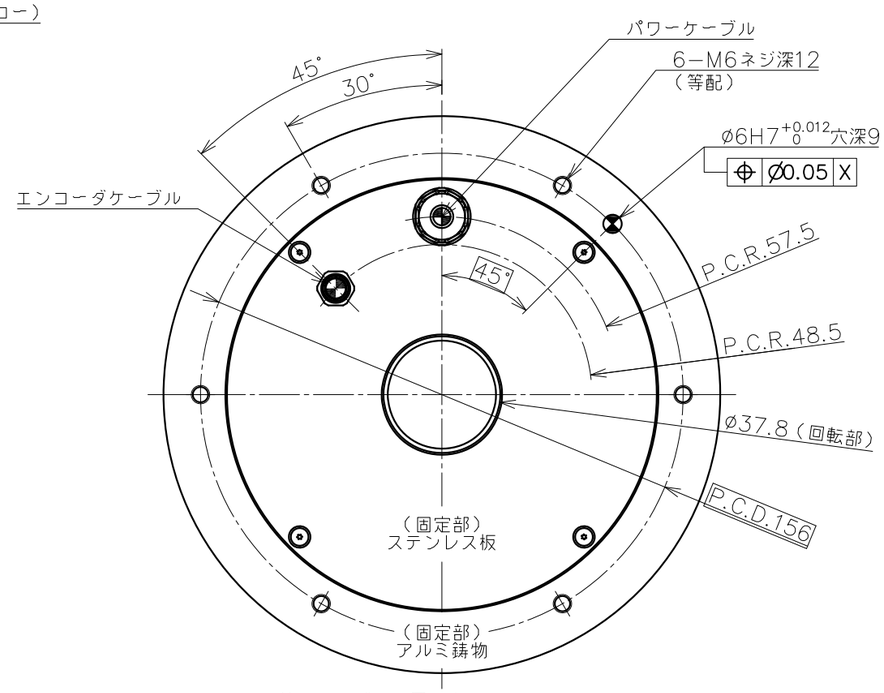

注：ケーブル配置は底面図を正とする。

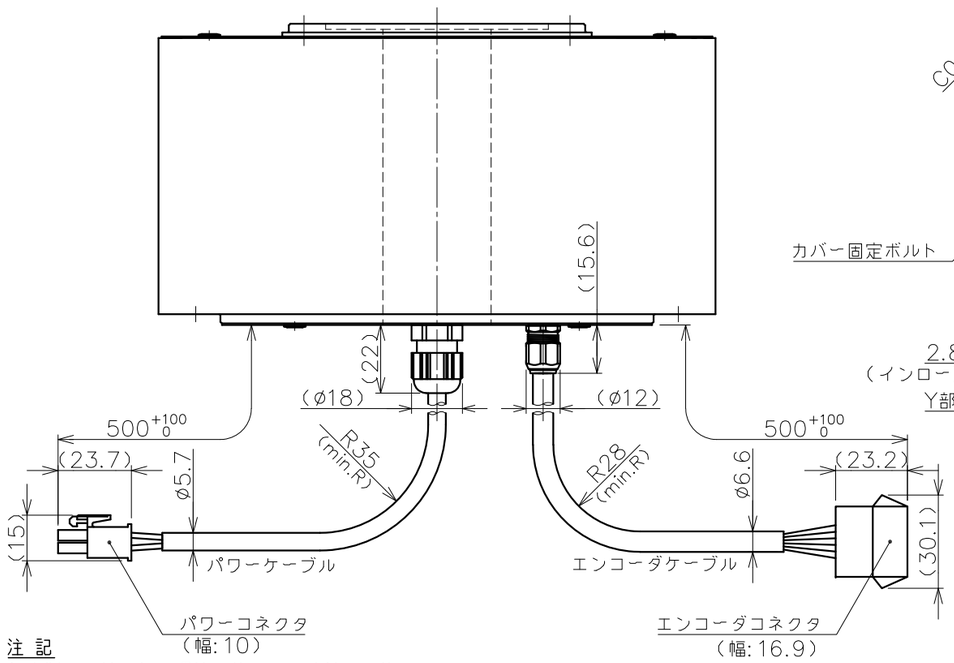

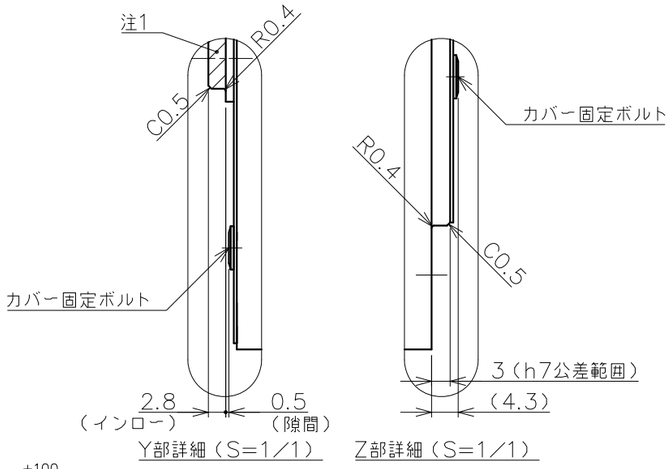

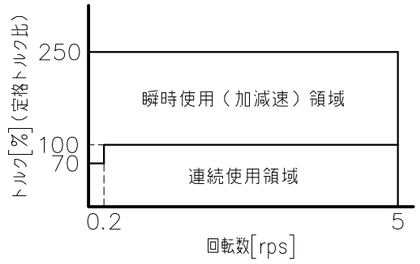

トルク特性線図

銘板詳細	
図中表記	銘板名
銘板1	ULモータ銘板1
銘板2	ULモータ銘板2
銘板3	エンコーダ銘板
銘板4	エンコーダソフト銘板

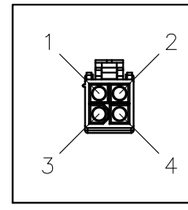

パワーコネクタPIN配列		
PIN	信号	線色
1	U相	黒
2	V相	黒
3	W相	黒
4	アース	緑／黄
ハウジング：172167−1（TEJ）		
コンタクト：170364−1（TEJ）		

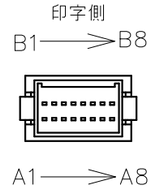

エンコーダコネクタPIN配列				
PIN	信号	PIN	信号	
A1	+5V	A5	N.C.	
B1	GND	B5	N.C.	
A2	+5V	A6	メーカ専用	注3
B2	GND	B6	メーカ専用	注3
A3	SD1	A7	メーカ専用	注3
B3	SD1*	B7	メーカ専用	注3
A4	N.C.	A8	FG	
B4	N.C.	B8	FG	
ハウジング：J21DPM−16V−KY（JST）				
コンタクト：SJ2M−002GF−M1.0N（JST）				

空きピン：A4, A5, B4, B5

仕様表

項目	単位	仕様	
定格トルク	N·m	28.7	
最大トルク	N·m	71.7	
定格電流	A	6.5	
定格回転数	rps	5	
定格出力	W	901	
エンコーダタイプ	光学式 1回転アブソリュート		
出力信号	シリアル通信		
インタポレーションユニット	モータに内蔵		
検出パルス	ppr	2,097,152	
電気的検出分解能	秒	0.618	
許容モーメント荷重	N·m	27.3	◆
許容アキシャル荷重	N	2,900	◆
ラジアル振れ（無負荷）	mm	0.01	
アキシャル振れ（無負荷）	mm	0.01	
ロータ慣性モーメント	kg·m²	0.0053	
質量	kg	8.8	
磁極検出方式	絶対位置検出		
使用電源	ACV	3相200V	
組合せドライバ	800W		
定格の種類	−	連続（S1）	
取付方向	−	回転部水平上向	☆
保護等級	IP	40	
使用環境温度	℃	0~40	
使用環境湿度（結露無）	%	0~85	
耐振動	G	1	
耐電圧	AC 1500V／1分間		
絶縁抵抗	Ω	100M以上	

◆ 荷重によりベアリング寿命、振れ精度は異なります。
☆ 水平方向以外につきましては、ご相談ください。

注記

1. 本製品は結露無し環境下使用での防錆を目的として、回転部インロー面（アキシャル、ラジアル）に 透明色のコーティング剤を塗布しています。回転部インロー面の清掃は乾拭きで作業をお願い致します。アセトン、エタノール等の有機溶剤のご使用はコーティング剤を破壊し錆発生に繋がりますので使用しないで下さい。
2. 仕様表の許容アキシャル荷重及び許容モーメント荷重は、各々が単独で作用した場合の最大許容値です。アキシャル荷重，ラジアル荷重，モーメント荷重の複合荷重が作用する場合や寿命に関してはお問い合わせ下さい。
3. エンコーダコネクタのメーカー専用ピン（A6~B7）には配線を行わないで下さい。エンコーダの故障に繋がります。
4. 専用機モータは、専用機図面参照のこと。

変更 REV. MARK / 出図 ENTRY No.	記事 REV. NOTE	APPROVED DATE	CHECKED DATE	DESIGNED DATE
△				
△				
△				

備考 NOTE File name／SE−77070A.dwg

承認 APPROVED　照査 CHECKED　設計 DESIGNED

NIKKI DENSO CKD日機電装株式会社

出図番号 ENTRY No. R1−7162O

製品番号 PRODUCT No. 248−2591

美装 FINISH —

材質 MATERIAL 図示

尺度 SCALE 1／2

第三角法 third angle projection

機種名称 MODEL τDISCモータ ND180−95−LSPB−UC(ABS) NMR−SSEJA2A−901APB−UC

図面名称 TITLE 外形図（ABS 高精度）

図面番号 DRAWING No. SE−77070　REV. A