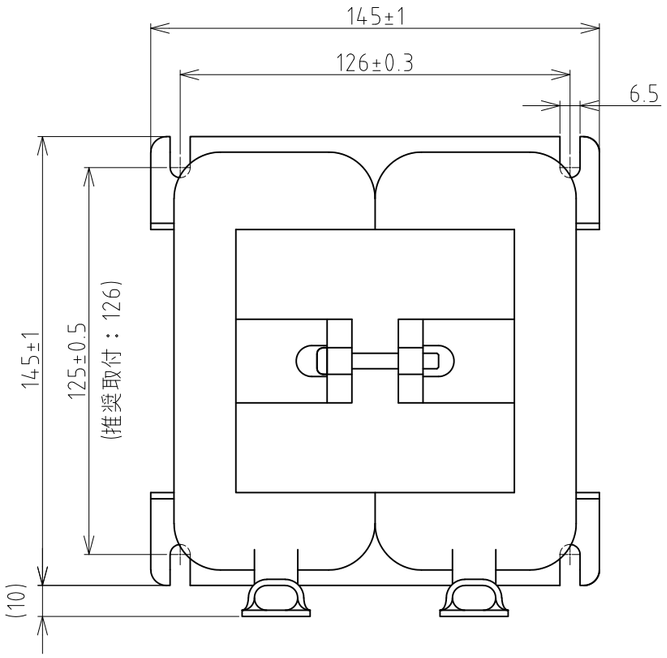

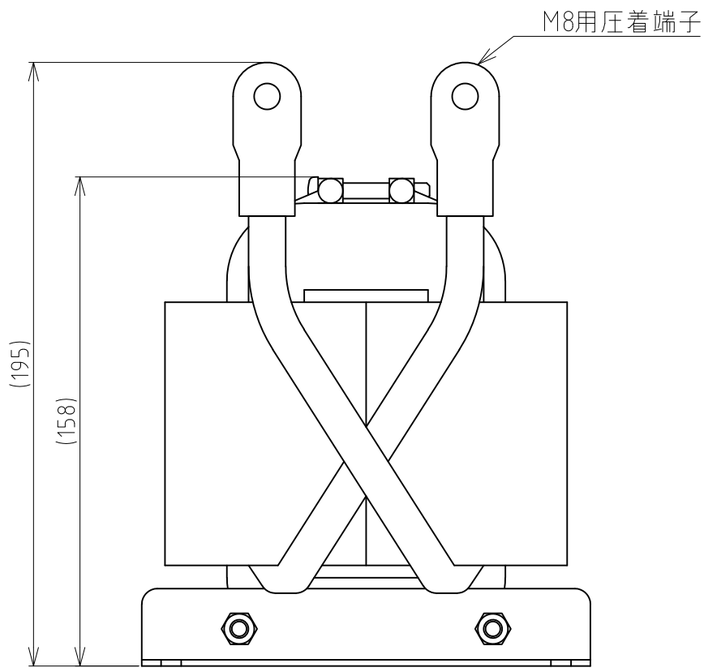

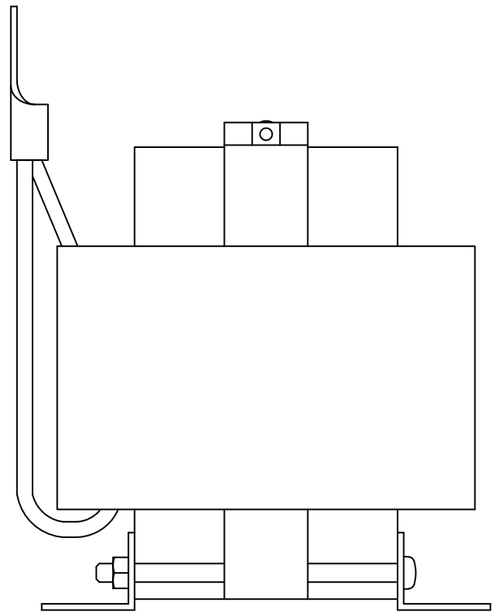

変更 REV. MARK / 出図 ENTRY No.	記事 REV. NOTE	APPROVED DATE	CHECKED DATE	DESIGNED DATE

ローズ（RoHS）指令対応の事

備考 NOTE: File name／SE-92770A.dwg

承認 APPROVED | 照査 CHECKED | 設計 DESIGNED

NIKKI DENSO CKD日機電装株式会社

第三角法 third angle projection

質量 MASS kg

慣性モーメント MOMENT OF INERTIA kg・m²

材料番号 MATERIALS No.

出図番号 ENTRY No. R1-7285 2

製品番号 PRODUCT No. 252-5670

部品番号 PARTS No.

美装 FINISH

機種名称 MODEL: NCR-XABU2A-303

材質 MATERIAL

図面名称 TITLE: 外形図

尺度 SCALE 1／2

図面番号 DRAWING No. SE-92770 REV. A