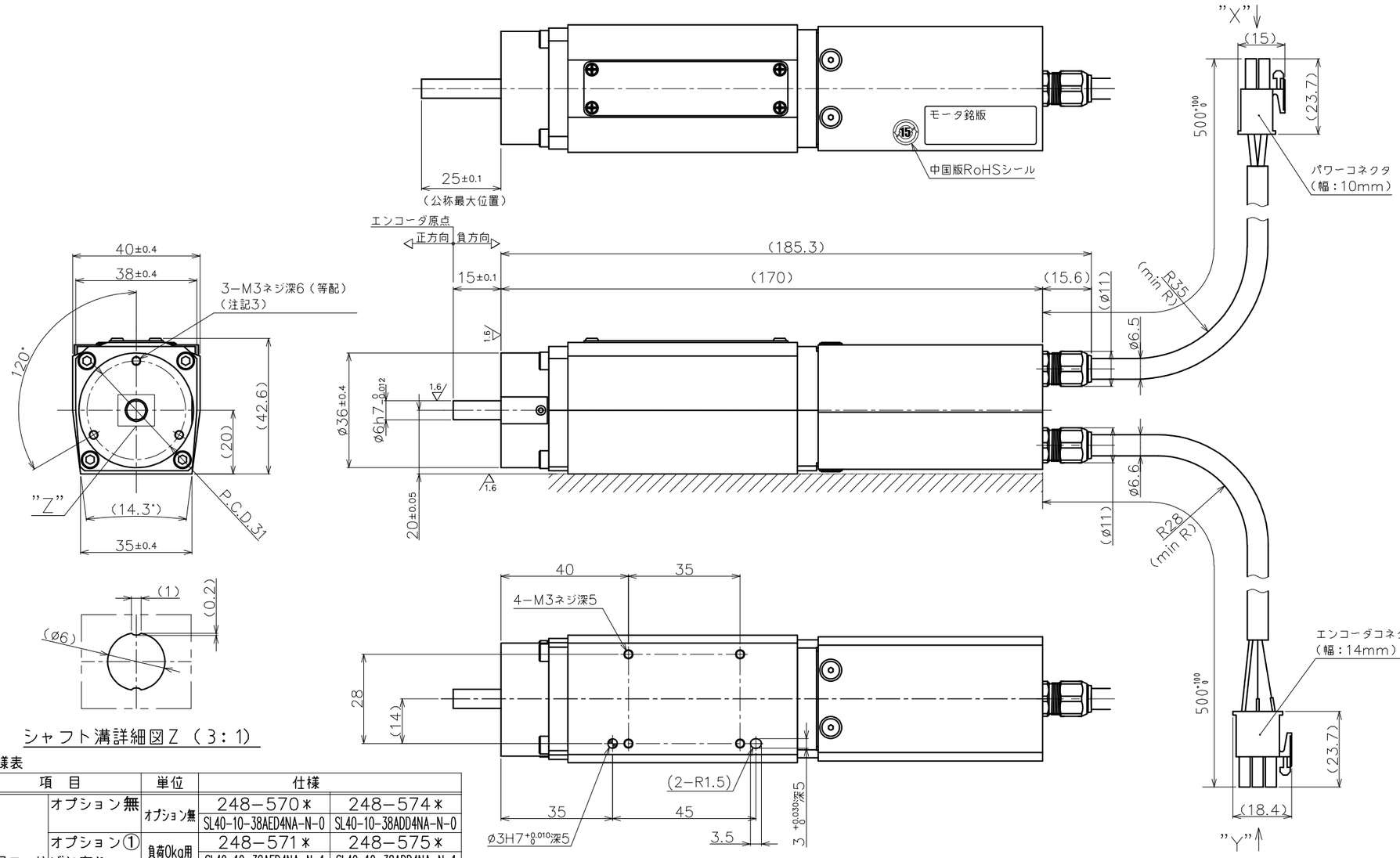

シャフト溝詳細図Z（3：1）

パワーコネクタPIN配置表

プラグハウジング：172167−1（TE製）
ピン：170364−1（TE製）

PIN	信　号	線　色
1	mP	赤
2	mN	白
3	−	−
4	アース	緑

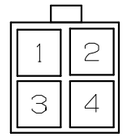

X矢視図

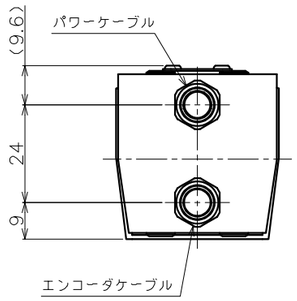

エンコーダコネクタPIN配置表

PIN	信　号	線　色
1	B+	赤
2	B−	緑
3	A+	黒
4	A−	白
5	Z+	黄
6	Z−	茶
7	EP5	灰
8	GND	紫
9	FG	緑／黄

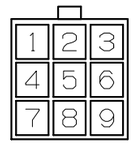

Y矢視図

仕様表

項　目		単位	仕様	
品目コード 型式	オプション無	オプション無	248−570＊ SL40−10−38AED4NA−N−0	248−574＊ SL40−10−38ADD4NA−N−0
	オプション① ばね有り	負荷0kg用	248−571＊ SL40−10−38AED4NA−N−1	248−575＊ SL40−10−38ADD4NA−N−1
	オプション② ばね有り	負荷0.2kg用	248−572＊ SL40−10−38AED4NA−N−2	248−576＊ SL40−10−38ADD4NA−N−2
	オプション③ ばね有り	負荷0.4kg用	− SL40−10−38AED4NA−N−3−S＊＊＊	− SL40−10−38ADD4NA−N−3−S＊＊＊
定格推力		N	38	
最大推力		N	80	
定格電流		A	3.14	
最大電流		A	6.62	
定格出力		W	76	
定格速度		m/sec	1.0	2.0
最大速度		m/sec	1.0	2.0
通常動作ストローク		mm	0（原点）~10	
メカストッパ間ストローク		mm	約−0.5~10.5	
エンコーダタイプ			光学式　インクリメンタル	
電気的検出分解能		μm	0.1	0.2
繰返し位置決め精度（冷間時）		μm	±0.3	
全体質量		kg	0.94	
可動部質量		kg	0.22	
出力軸取付け負荷質量			0.4kg以内	
組合せドライバ（VPH）			NCR−HAC201E−L−000−R004	
定格の種類		−	連続（S7）	
使用環境温度（注記4）		℃	0~25	
使用環境湿度（結露無）		%	85以下	

注記

1．本製品出力軸への取付け可能負荷質量は0.4kg以内です。
　0.4kgを超える負荷取付の場合はカスタム対応になりますので弊社営業員までご相談願います。
2．本製品は停電時の落下、衝突事故防止を目的として出力軸吊上げ用のバネをオプションとして取付可能です。
　i．出力軸を下向きで使用する場合は取付け負荷質量に応じて
　　3種の中からオプションを選択願います。①負荷0kg②負荷0.2kg③負荷0.4kg
　ii．出力軸を横向きで使用する場合はバネオプション無し、もしくはオプション①負荷0kgを選択願います。
　iii．出力軸を上向きで使用する場合はバネオプションは選択できません。
3．出力軸側3-M3ネジ穴のみの固定で使用をご検討の場合は弊社営業員までご相談願います。
4．ヒートシンク仕様（アルミニウム）：230mm×45mm×t30mm
5．オプション③ばねをご検討の場合は弊社営業員までご相談願います。

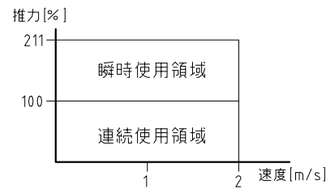

推力－速度 特性

変更 REV. MARK / 出図 ENTRY No.	記事 REV. NOTE	APPROVED DATE	CHECKED DATE	DESIGNED DATE

備考 NOTE File name／SX-06890B.dwg
承認 APPROVED　照査 CHECKED　設計 DESIGNED
NIKKI DENSO CKD日機電装株式会社

出図番号 ENTRY No. R1-7399 99
製品番号 PRODUCT No. 図中表記
部品番号 PARTS No.
美装 FINISH
機種名称 MODEL ssLinear SL40-170
材質 MATERIAL
図面名称 TITLE 外形図
尺度 SCALE 1／1.5
第三角法 third angle projection
図面番号 DRAWING No. SX−06890
REV. B