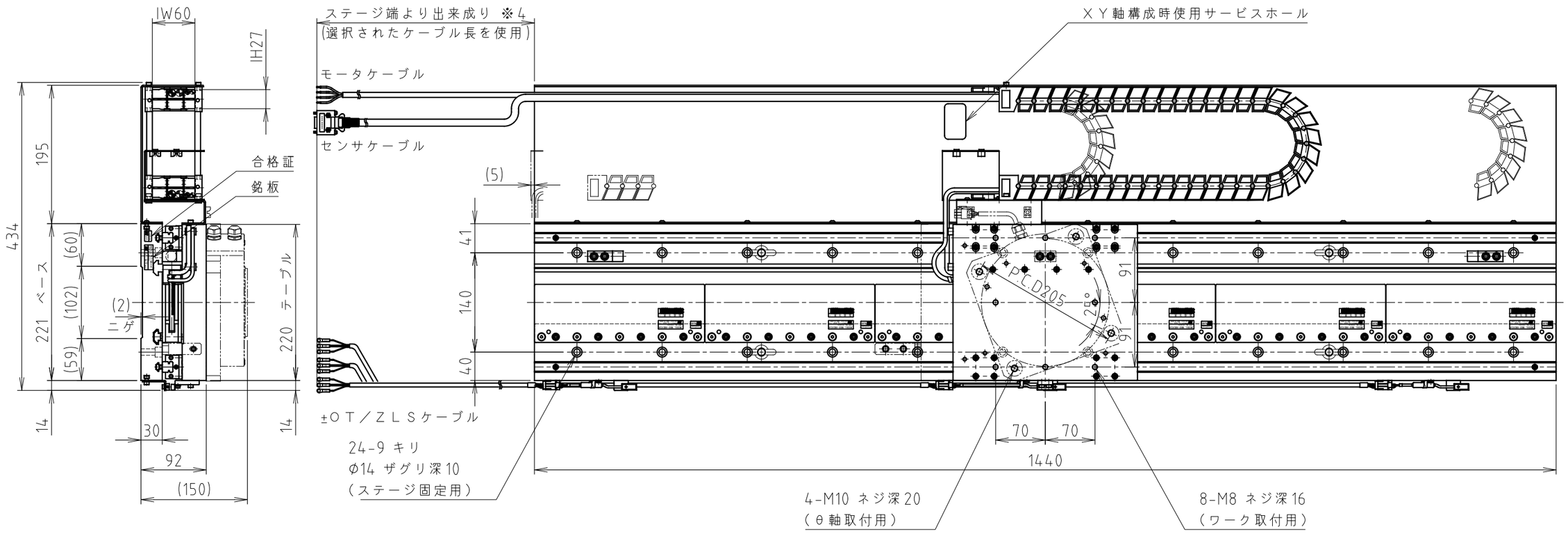

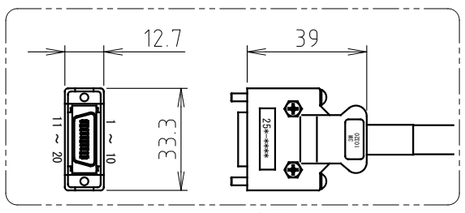

コネクタ詳細図
(S=1/2)

コネクタピン配一覧

PIN	信号	線色
1	GND	灰
2	GND	黄
3	EP5	青
4	EP5	白
7	A	白
8	A*	橙
9	B	緑
10	B*	桃
11	Z	赤
12	Z*	黒
13	PS	青
14	PS*	茶
15	PC	緑
16	PC*	紫
-	FG	アウターシールド

※PIN5~6,17~20：空き

パワーケーブル線一覧

信号	線色
U	赤
V	白
W	黒
E	緑

±OT/ZLSケーブル線一覧

信号	線色
+24V	赤
COM	青／白
※	黄

※：+OT=FOT
−OT=ROT
ZLS=ZLS

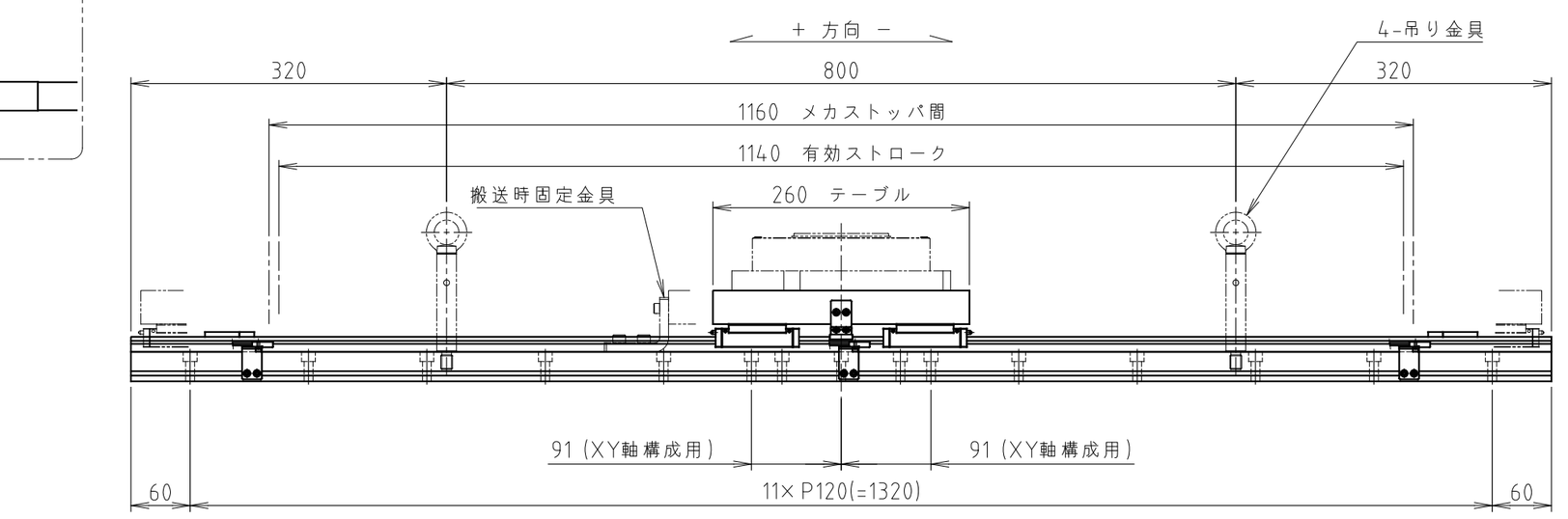

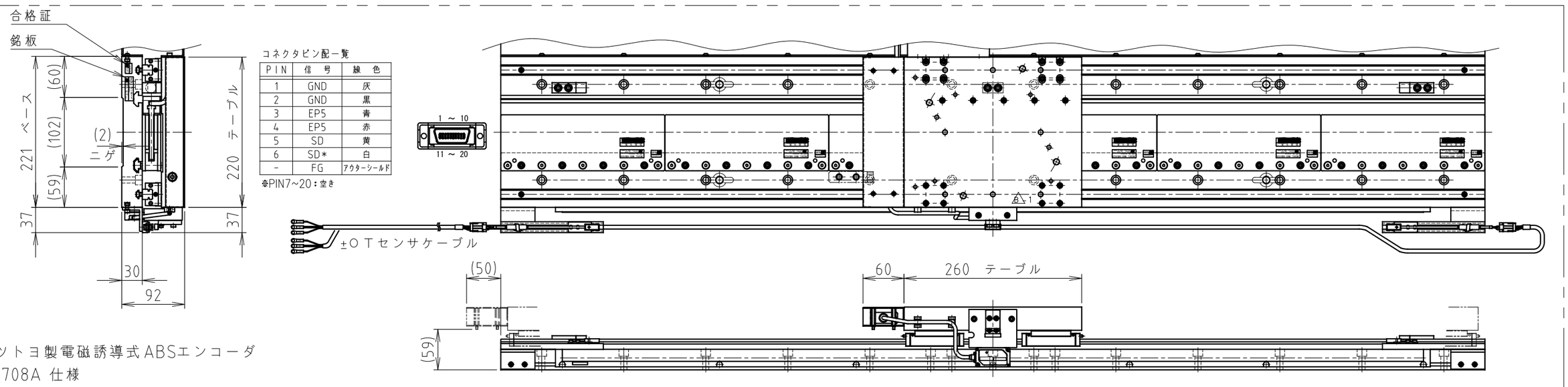

コネクタピン配一覧

PIN	信号	線色
1	GND	灰
2	GND	黒
3	EP5	青
4	EP5	赤
5	SD	黄
6	SD*	白
-	FG	アウターシールド

※PIN7~20：空き

ミツトヨ製電磁誘導式ABSエンコーダ
ST708A 仕様

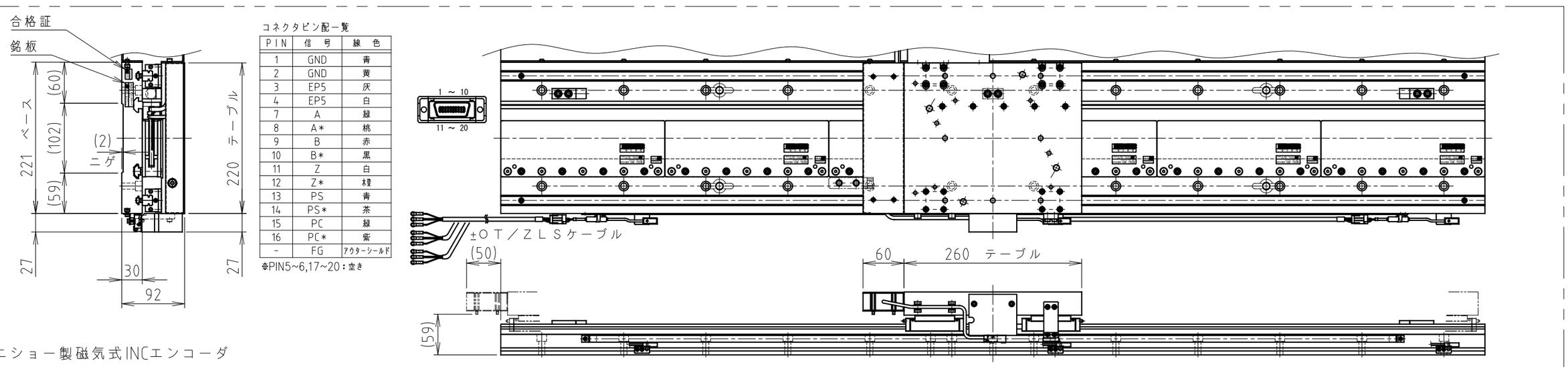

コネクタピン配一覧

PIN	信号	線色
1	GND	青
2	GND	黄
3	EP5	灰
4	EP5	白
7	A	緑
8	A*	桃
9	B	赤
10	B*	黒
11	Z	白
12	Z*	橙
13	PS	青
14	PS*	茶
15	PC	緑
16	PC*	紫
-	FG	アウターシールド

※PIN5~6,17~20：空き

レニショー製磁気式INCエンコーダ
LM10 仕様

注　記

※1：本図はストロークのセンタ位置にて全ての軸を作図しています。
　原点位置は、ストローク図中に指示する位置といたします。
　原点位置の調整は、装置の制御方式により方法が異なります。
　（制御方式：コントローラ／ドライバタイプ、SSCNET3、MECHATROLINK-3など）
　また、機械の正負方向は、装置：VC2シリーズのパラメータ設定にて変更することが出来ます。
　詳細は、装置の取扱説明書を参照ください。
※2：本ステージの取付方向は、水平上向き、水平下向きです。
※3：ケーブルベアの膨らみに拠る余裕寸法は除きます。
※4：ケーブル長について
　全軸共にモータ／センサケーブル長は、選択された長さのケーブルを使用しステージ端面より出来成りの長さとなります。
　したがいまして、ケーブルをステージ内で引き回す為、ステージより引き出されるケーブル長は選択されたケーブル長より短くなりますのでご注意ください。
※5：事故の原因となりますのでネジ穴の深さ以上にボルトをねじ込むことはやめてください
　また、ザグリ穴には、ボルトの頭が完全に沈むものを使用してください。
※6：搬送時は、搬送時固定用金具にてθ軸以外の各軸が固定され吊り金具を添付します。
　使用前に取り外し各軸をフルストロークさせ干渉物がないか確かめてください。
※7：θ軸は、τDISCモータ ND180-55-FS/FSPが適用となります。
※8：その他の仕様は納入仕様書TD-1831＊＊を参照ください。

変更 REV. MARK	記事 REV. NOTE	APPROVED DATE	CHECKED DATE	DESIGNED DATE
R1-7048.5				

備考 NOTE	承認 APPROVED	照査 CHECKED	設計 DESIGNED
File name／SE-58000C.dwg			

NIKKI DENSO CKD日機電装株式会社

出図番号 ENTRY No.	R1-7001.6
製品番号 PRODUCT No.	255-209*
部品番号 PARTS No.	
美装 FINISH	＊＊＊＊＊
機種名称 MODEL	NST-NAシリーズ NST-NA114D2*NNA
材質 MATERIAL	＊＊＊＊＊
図面名称 TITLE	外形図
尺度 SCALE	1／6
第三角法 third angle projection	
図面番号 DRAWING No.	SE-58000
REV.	C