特記外の公差											
寸法	公差	寸法	公差	寸法	公差	寸法	公差	寸法	公差	寸法	公差
L≦6	±0.1	30<L≦120	±0.3	120<L≦315	±0.5	315<L≦1000	±0.8	1000<L≦2000	±1.2		
6<L≦30	±0.2										

特記外の六角ピッチ公差は全て ±0.2

TONiC(INC)
コネクタピン配一覧

PIN	信号	線色
1	GND	青
2	GND	黄
3	EP5	灰
4	EP5	白
7	A	緑
8	A*	桃
9	B	赤
10	B*	黒
11	Z	白
12	Z*	橙
13	PS	青
14	PS*	茶
15	PC	緑
16	PC*	紫
-	FG	アウターシールド

※PIN5~6,17~20：空き

Resolute(ABS)
コネクタピン配一覧

PIN	信号	線色
1	GND	灰
3	EP5	青
5	SLO	白
6	SLO*	黄
19	MA	緑
20	MA*	紫
-	FG	アウターシールド

※PIN2,4,7~18：空き

パワーケーブル線一覧

信号	線色
U	赤
V	白
W	黒
E	緑

±OT/ZLSケーブル線一覧

信号	線色
+24V	赤
COM	青／白
※	黄

※：+OT=FOT
-OT=ROT
ZLS=ZLS

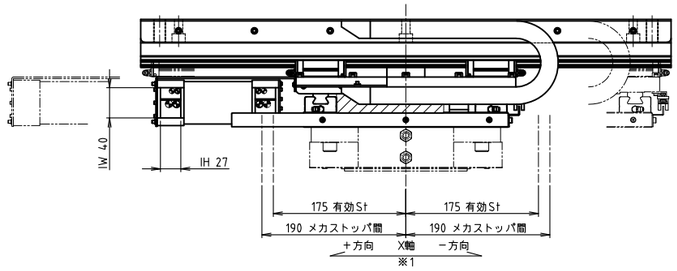

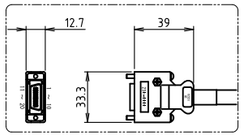

コネクタ詳細図
（S=1/2）

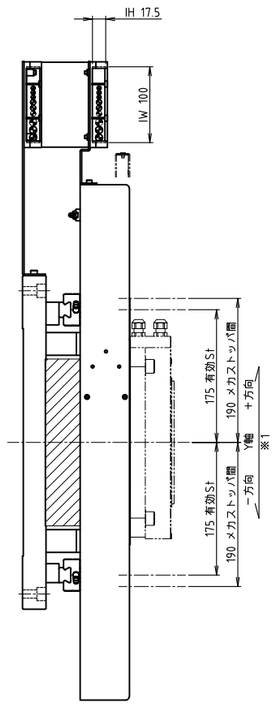

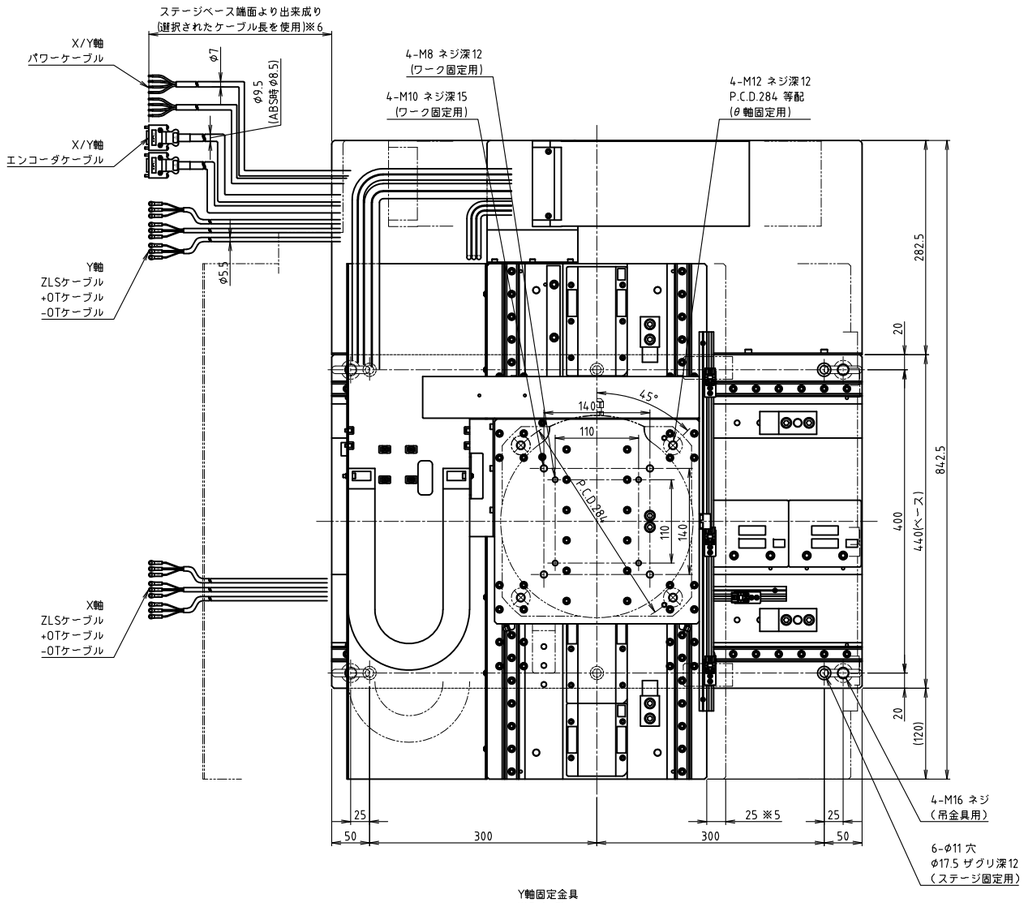

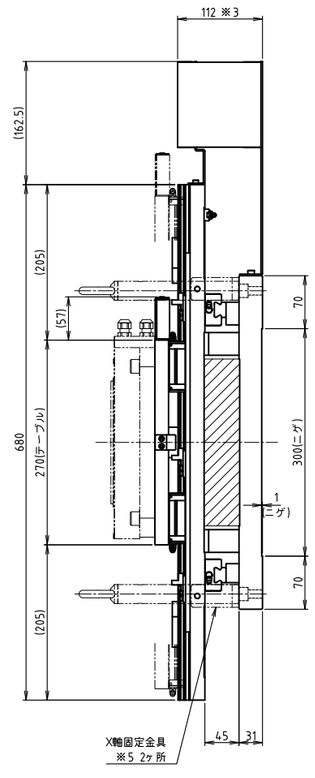

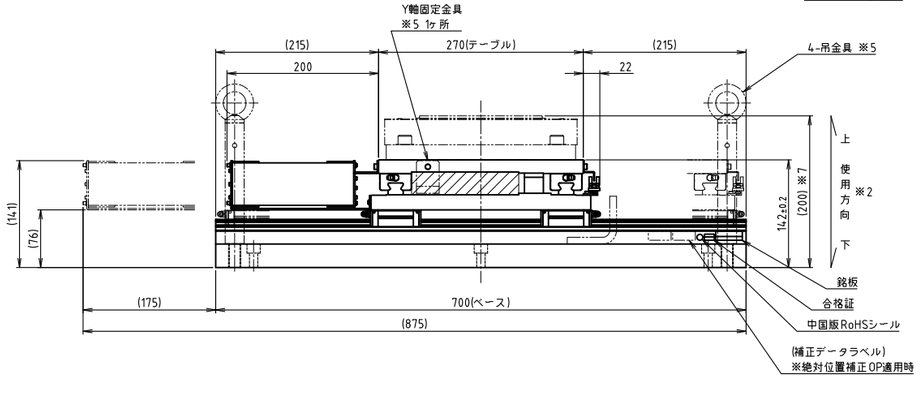

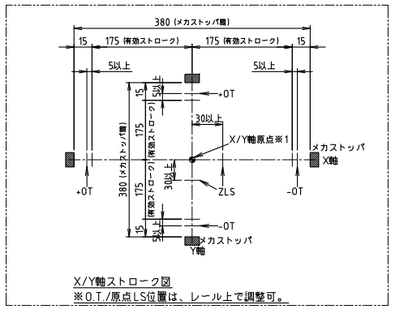

X/Y軸ストローク図
※O.T./原点LS位置は、レール上で調整可。

注　記

※1：本図はストロークのセンタ位置にて全ての軸を作図しています。
　原点位置は、ストローク図中に指示する位置といたします。
　原点位置の調整は、装置の制御方式により方法が異なります。
　（制御方式：コントローラ／ドライバタイプ、SSCNET3、MECHATROLINK-3など）
　また、機械の正負方向は、装置のパラメータ設定にて変更することが出来ます。
　詳細は、装置の取扱説明書を参照ください。
※2：本ステージの取付方向は、水平上向きです。
※3：ケーブルキャリアの膨らみに撓る余裕寸法は除きます。
※4：ケーブルキャリア及びエンコーダは、選択したタイプの仕様をご確認ください。
※5：搬送時は、図の仮想図位置にて搬送時固定用金具にてθ軸以外の各軸が固定され吊り金具を添付します。使用前に取り外し各軸をフルストロークさせ干渉物がないか確かめてください。
※6：ケーブル長について
　全軸共にパワー／エンコーダケーブル長は、選択された長さのケーブルを使用しステージ内を配線し、ステージ端面より引き出します。
　このためステージ端面よりのケーブル長は選択されたケーブル長とは異なります。
　引き出し長さの目安は納入仕様書を参照ください。
※7：θ軸オプションとして、τDISCモータND250-55-FS/FSPを組合せ可能です。
　組合せモータの高精度OPにより高さ寸法が異なります。
　FS：200 ±0.4、FSP：199.8 ±0.4
※8：事故の原因となりますのでネジ穴の深さ以上にボルトをねじ込むことはやめてください。
　また、ザグリ穴には、ボルトの頭が完全に沈むものを使用してください。
※9：その他仕様については、納入仕様書を参照ください。

表面粗さ	
50-S	△
12.5-S	△△
6.3-S	△△△

ローズ（RoHS）指令対応の事

数量 QTY.					
品名 File name/					
承認 APPROVED	検定 CHECKED	設計 DESIGNED			

質量 MASS	＊＊＊ kg
機種モーメント Moment of inertia	---kg·m²
適用手番 ENTRY No.	R1,-7,3,1,3,2
開発NO. DEVELOP No.	2,5,4,-7,8,3,1
仕様 FINISH	＊＊＊＊＊
材質 MATERIAL	＊＊＊＊＊
尺度 SCALE	1／4
第三角法 third angle projection	
機種名称 MODEL	NST-D35B4/35A4BPNC
図面名称 TITLE	外形図(D3535NC)
図面番号 DRAWING No.	SE-5488.1
REV.	

記号 REV. MARK	記事 REV. NOTE	APPROVED DATE	CHECKED DATE	DESIGNED DATE
変更 ENTRY No.				

CKD日機電装株式会社