特記外の公差									
寸法	公差	寸法	公差	寸法	公差	寸法	公差	寸法	公差
L≦6	±0.1	30<L≦120	±0.3	315<L≦1000	±0.8				
6<L≦30	±0.2	120<L≦315	±0.5	1000<L≦2000	±1.2				

特記外の穴明ピッチ公差は全て ±0.2

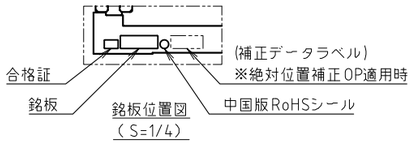

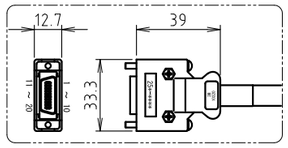

コネクタ詳細図
(S=1/2)

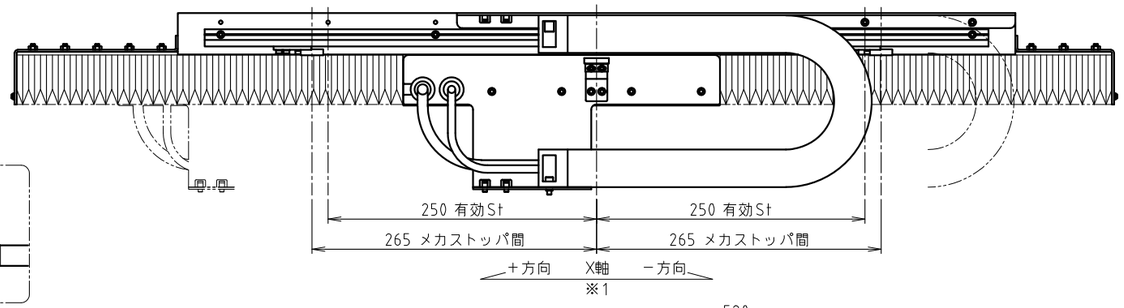

ST708A(ABS)

コネクタピン配一覧

PIN	信号	線色
1	GND	灰
2	GND	黒
3	EP5	青
4	EP5	赤
5	SD	黄
6	SD*	白
−	FG	アウターシールド

※PIN7~20：空き

パワーケーブル線一覧

信号	線色
U	赤
V	白
W	黒
E	緑

±OT/ZLSケーブル線一覧

信号	線色
+24V	赤
COM	青／白
※	黄

※：+OT=FOT
−OT=ROT

※4 ケーブルキャリアD

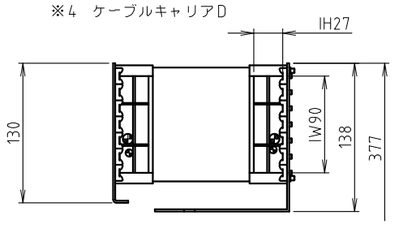

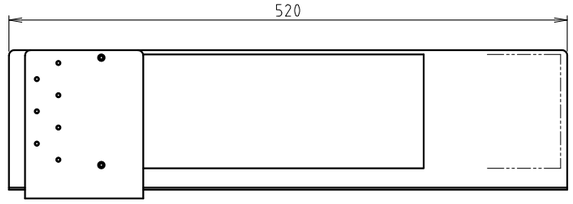

※4 ケーブルキャリアC

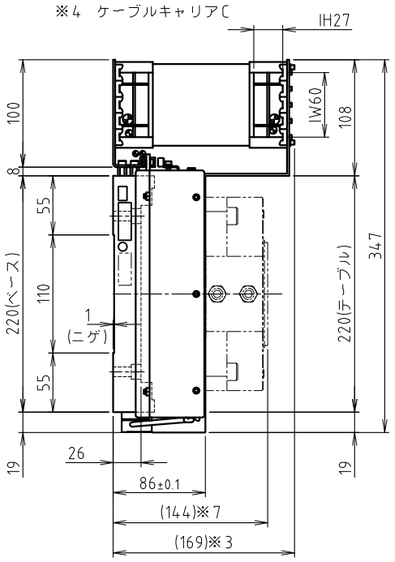

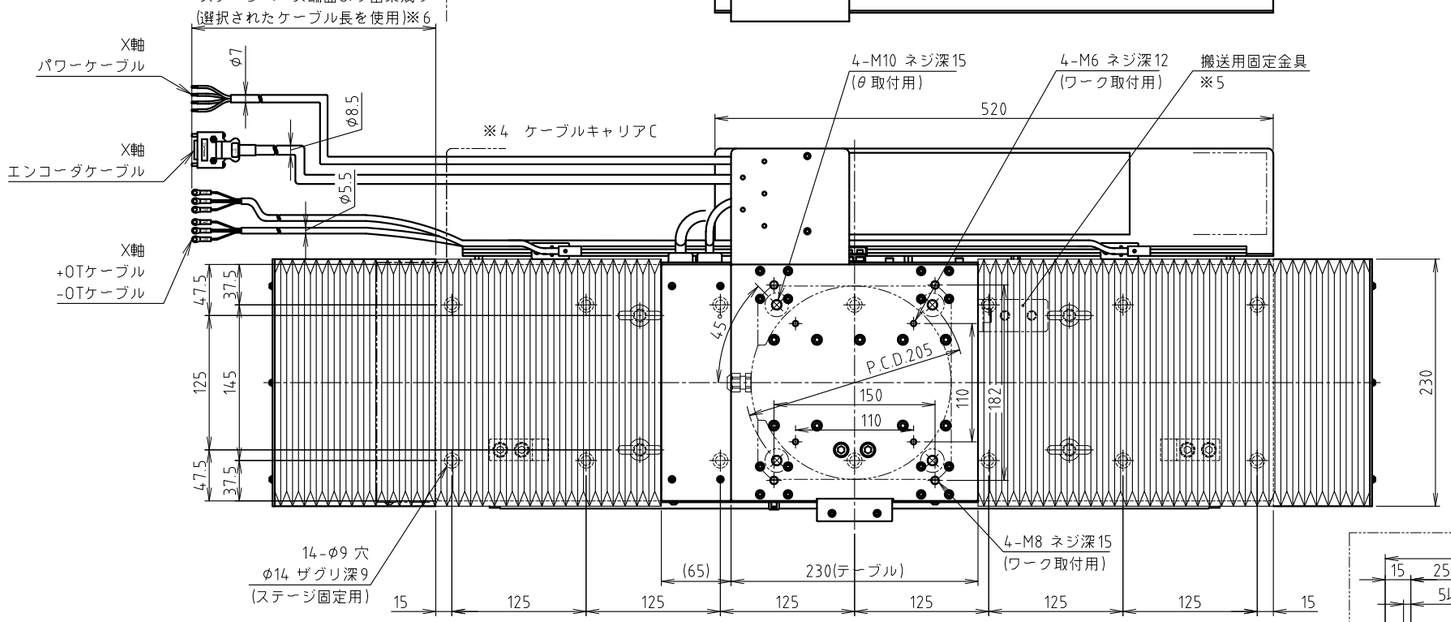

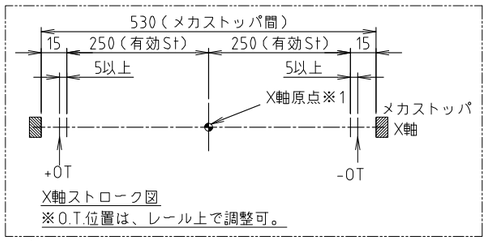

X軸ストローク図
※O.T.位置は、レール上で調整可。

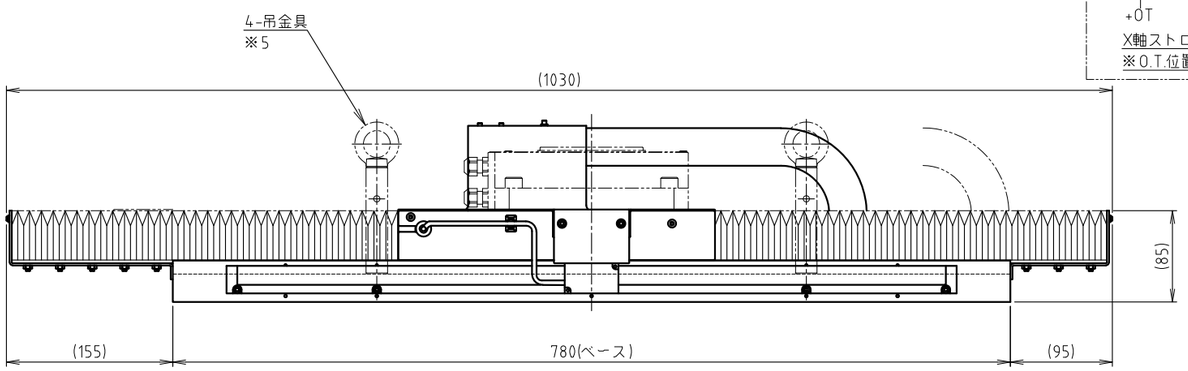

注　記

※1：本図はメカストッパ間のセンタ位置にて全ての軸を作図しています。
　エンコーダは、ミツトヨ製アブソリュートエンコーダ ST708Aを使用します。
　原点位置は、初期設定では各有効ストロークの中央付近（±20mm範囲）となっております。
　原点位置の微調整はドライバパラメータにて原点位置の調整を行うことができます。
　原点位置の調整は、装置の制御方式により方法が異なります。
　（制御方式：コントローラ／ドライバタイプ、SSCNET3、MECHATROLINK-3など）
　また、機械の正負方向は、装置のパラメータ設定にて変更することができます。
　詳細は、装置の取扱説明書を参照ください。
※2：本ステージの取付方向は、水平上向きです。
※3：ケーブルキャリアの膨らみに拠る余裕寸法は除きます。
※4：ケーブルキャリアは、選択したタイプの仕様をご確認ください。
※5：搬送時のみ、ジャバラを開いた状態で可動部は図の仮想図位置にて固定金具で固定します。
　通電動作前には、固定金具を取り外し、ジャバラを添付するボルトで固定してください。
　その後、ジャバラが問題なく伸縮することを確認し、通電動作してください。
※6：ケーブル長について
　全軸共にパワー／エンコーダケーブル長は、選択された長さのケーブルを使用しステージ内を
　配線し、ステージ端面より引き出します。
　このためステージ端面よりのケーブル長は選択されたケーブル長とは異なります。
　引き出し長さの目安は納入仕様書を参照ください。
※7：θ軸オプションとして、τDISCモータND180-55-FS/FSPを組合せ可能です。
　組合せモータの高精度OPにより高さ寸法が異なります。
　FS：144 ±0.4、FSP：143.8 ±0.4
※8：事故の原因になりますのでネジ穴の深さ以上にボルトをねじ込む事はやめてください。
　また、ザグリ穴には、ボルトの頭が完全に沈む物を使用してください、
※9：その他仕様については、納入仕様書を参照ください。

表面粗さ

6.3-S	▽▽▽
12.5-S	▽▽
50-S	▽

変更 REV. MARK	記事 REV. NOTE	APPROVED DATE	CHECKED DATE	DESIGNED DATE
出図 ENTRY No.				

ローズ（RoHS）指令対応の事

備考 NOTE File name/SE-50321.dwg

承認 APPROVED　照査 CHECKED　設計 DESIGNED

NIKKI DENSO CKD日機電装株式会社

質量 MASS ＊＊＊ kg
慣性モーメント Moment of Inertia ＝＝＝ kg·m²
材料番号 MATERIAL No.
出図番号 ENTRY No. R1-7,3,1,5,5
製品番号 PRODUCT No. 2,5,4-8,4,4,1
部品番号 PARTS No.
仕様 FINISH ＊＊＊＊＊
機種名称 MODEL Xステージ NST-A050※※BPJ□
材質 MATERIAL ＊＊＊＊＊
図面名称 TITLE 外形図
尺度 SCALE 1／4
第三角法 third angle projection
図面番号 DRAWING No. SE-50321
REV.