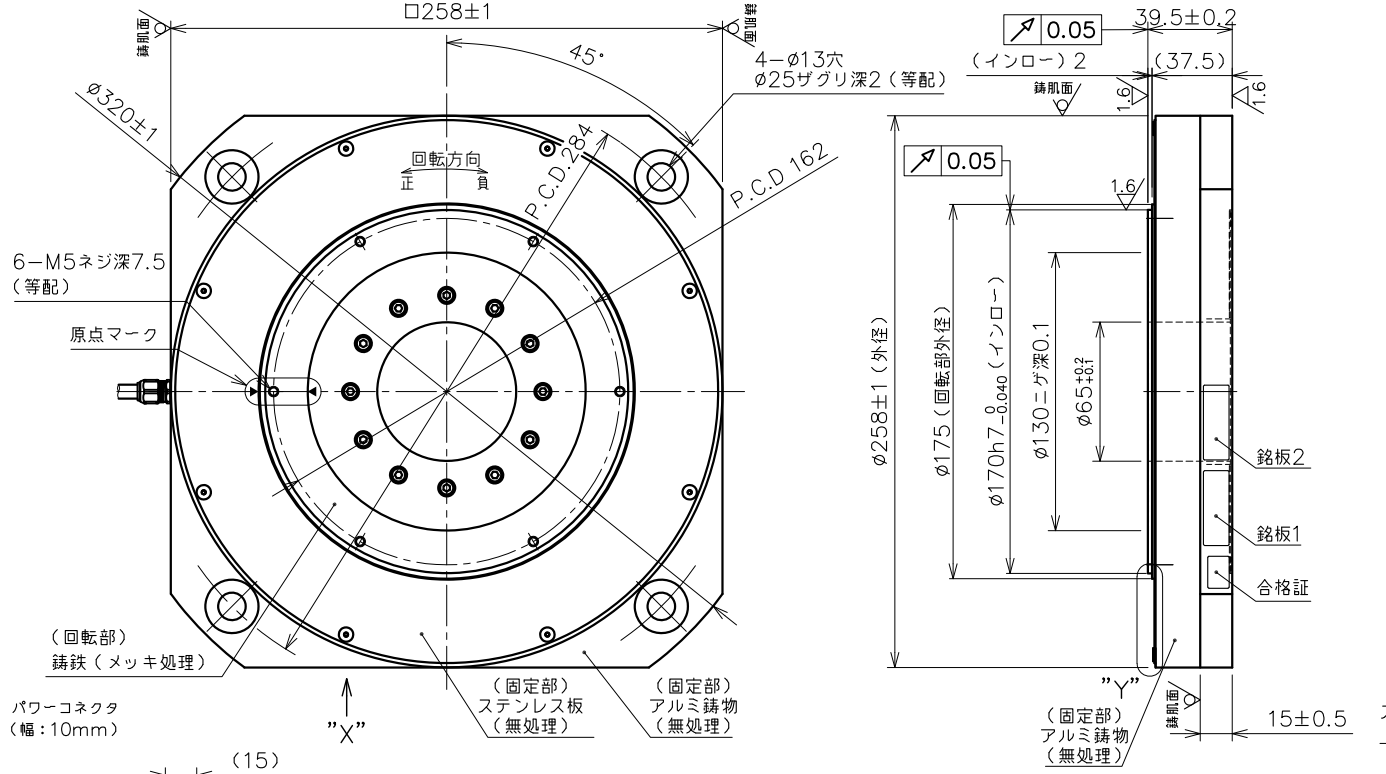

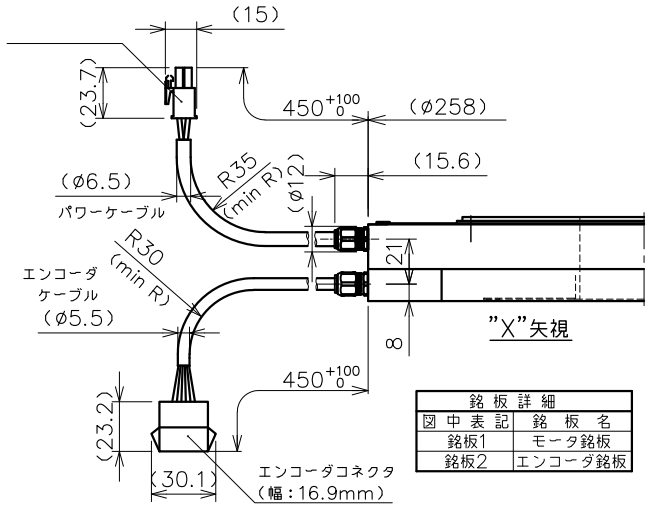

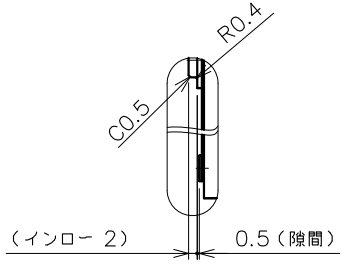

銘板詳細	
図中表記	銘板名
銘板1	モータ銘板
銘板2	エンコーダ銘板

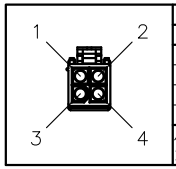

パワーコネクタPIN配列	
PIN	信号
1	U相
2	V相
3	W相
4	アース
ハウジング：172167−1（TE製）	
コンタクト：170364−1（TE製）	

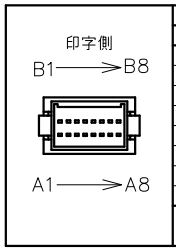

エンコーダコネクタPIN配列			
PIN	信号	PIN	信号
A1	+5V	A5	メーカ専用
B1	GND	B5	メーカ専用
A2	+5V	A6	メーカ専用
B2	GND	B6	メーカ専用
A3	SD1	A7	メーカ専用
B3	SD1*	B7	メーカ専用
A4	メーカ専用	A8	FG
B4	メーカ専用	B8	FG
ハウジング：J21DPM−16V−KY（JST）			
コンタクト：SJ2M−002CF−M1.0N（JST）			

仕様表

項目	単位	仕様	
定格トルク	N·m	35	
最大トルク	N·m	70	
定格回転数	rps	3	
定格出力	W	660	
定格電流	A	4.8	
エンコーダタイプ	光学式 1回転 アブソリュート		
検出パルス	秒	8,388,608	
電気的検出分解能	秒	0.155	
許容モーメント荷重	N·m	62.0	
許容アキシャル荷重	kN	2.6	
ラジアル振れ（無負荷）	mm	0.05	
アキシャル振れ（無負荷）	mm	0.05	
絶対位置決め精度	arcsec	±15	◆
繰り返し位置決め精度（往復）	arcsec	±1	◆
ロータ慣性モーメント	kg·m²	0.0142	
質量	kg	7.7	
使用電源	ACV	3相200V	
組合せドライバ（VPH）	kW	0.8	
定格の種類	−	連続（S1）	
取付方向	−	回転部水平上向	☆
冷却方式	自冷（筐体放熱）		
保護等級	IP	40	
使用環境温度	℃	0~40	
使用環境湿度（結露無）	%	85以下	
耐振動	G	1（3方向各2h）	
耐電圧	AC 1500V/1分間		
絶縁抵抗	Ω	100M以上	

◆ 荷重によりベアリング寿命、振れ精度は異なります。
☆ 水平方向以外につきましては、ご相談ください。

注記
1.仕様表の許容アキシャル荷重及び許容モーメント荷重は、各々が単独で作用した場合の最大許容値です。アキシャル荷重，ラジアル荷重，モーメント荷重の複合荷重が作用する場合や寿命に関してはお問い合わせ下さい。
2.モータ外周は鋳肌（勾配有）です。

変更 REV. MARK / 出図 ENTRY No.	記事 REV. NOTE	APPROVED DATE	CHECKED DATE	DESIGNED DATE

備考 NOTE File name/SE−95822.dwg
承認 APPROVED | 照査 CHECKED | 設計 DESIGNED

NIKKI DENSO CKD日機電装株式会社

出図番号 ENTRY No. R1,−7,3,8,6,8
製品番号 PRODUCT No. 24,8,−5,0,7,3
美装 FINISH 図示
材質 MATERIAL 図示
尺度 SCALE 1／2.5
第三角法 third angle projection
機種名称 MODEL ΣDISCE-1 ND250-40-FU(ABS) NMR-UEDJA2A-661A
図面名称 TITLE 外形図（ABS）
図面番号 DRAWING No. SE−95822 REV.