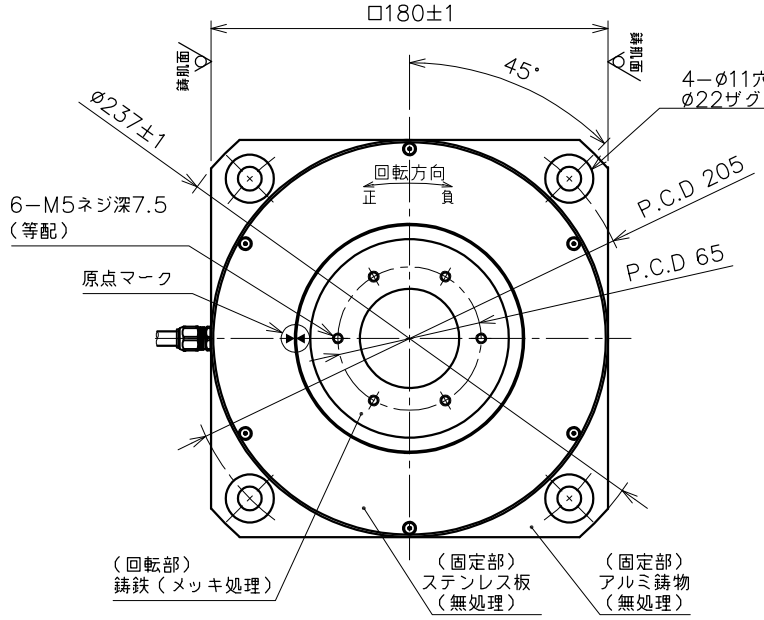

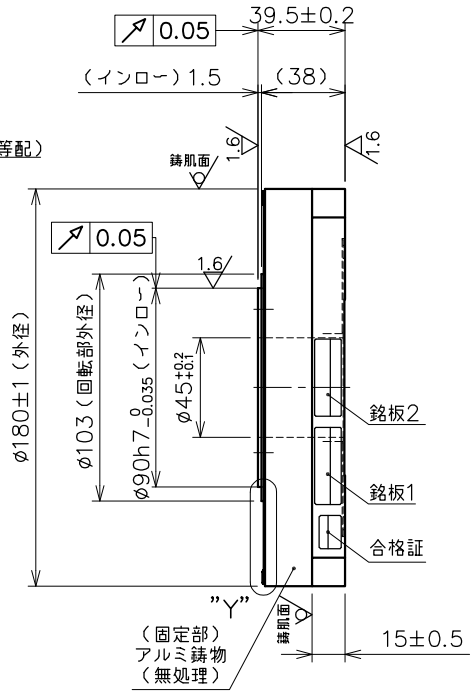

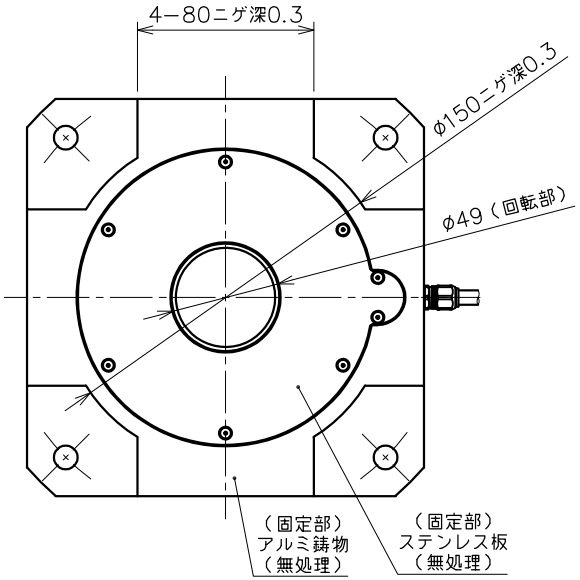

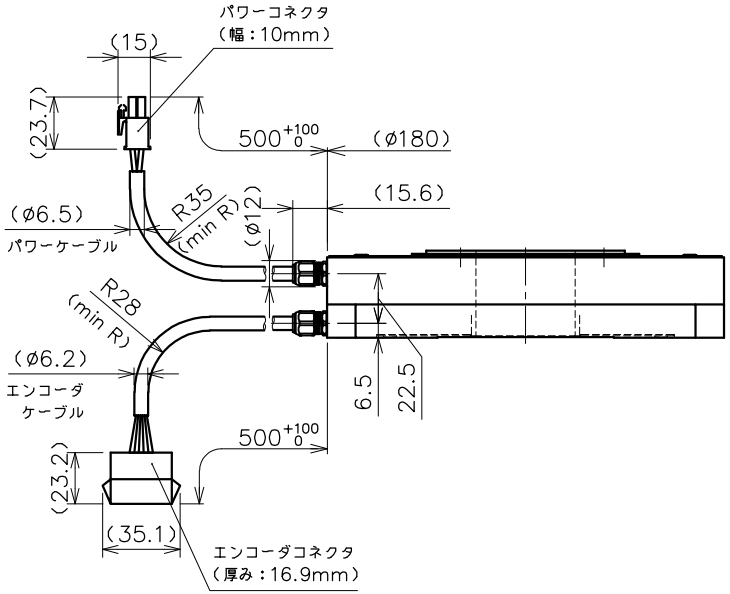

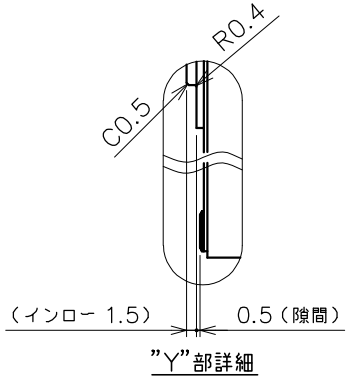

銘板詳細	
図中表記	銘板名
銘板1	モータ銘板
銘板2	エンコーダ銘板

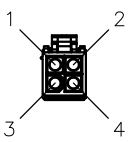

パワーコネクタPIN配列

PIN	信号
1	U相
2	V相
3	W相
4	アース

ハウジング：172167−1（TE製）
コンタクト：170364−1（TE製）

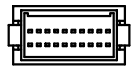

空きピン：A2, B2, A9, B9

エンコーダコネクタPIN配列

PIN	信号	PIN	信号
A1	EP5	A6	PU
B1	GND	B6	PU*
A2	N.C.	A7	PV
B2	N.C.	B7	PV*
A3	A	A8	PW
B3	A*	B8	PW*
A4	B	A9	N.C.
B4	B*	B9	N.C.
A5	Z	A10	FG
B5	Z*	B10	FG

ハウジング：J21DPM−20V−KY（JST）
コンタクト：SJ2M−002GF−M1.0N（JST）

仕様表

項目	単位	仕様	
定格トルク	N·m	11.5	
最大トルク	N·m	23	
定格回転数	rps	5	
定格出力	W	361	
定格電流	A	3.1	
エンコーダタイプ	光学式 インクリメンタル		
検出パルス	ppr	4,194,304	
電気的検出分解能	秒	0.309	
許容モーメント荷重	N·m	31.4	
許容アキシャル荷重	kN	1.9	
ラジアル振れ（無負荷）	mm	0.05	◆
アキシャル振れ（無負荷）	mm	0.05	◆
ロータ慣性モーメント	kg·m²	0.0022	
質量	kg	4.8	
磁極検出方式	磁極センサ検出／自動検出を選択		
使用電源	ACV	3相200V	
組合せドライバ	VPH 0.4kW		
定格の種類	−	連続（S1）	
取付方向	−	回転部水平上向	☆
冷却方式	自冷（筐体放熱）		
保護等級	IP	40	
使用環境温度	℃	0~40	
使用環境湿度（結露無）	%	85以下	
耐振動	G	1（3方向各2h）	
耐電圧	AC 1500V／1分間		
絶縁抵抗	Ω	100M以上	

◆ 荷重によりベアリング寿命、振れ精度は異なります。
☆ 水平方向以外につきましては、ご相談ください。

注記
1.仕様表の許容アキシャル荷重及び許容モーメント荷重は、各々が単独で作用した場合の最大許容値です。アキシャル荷重，ラジアル荷重，モーメント荷重の複合荷重が作用する場合や寿命に関してはお問い合わせ下さい。
2.モータ外周は鋳肌（勾配有）です。

変更 REV. MARK	記事 REV. NOTE	APPROVED DATE	CHECKED DATE	DESIGNED DATE
出図 ENTRY No.				

備考 NOTE File name／SE−95811.dwg
承認 APPROVED　照査 CHECKED　設計 DESIGNED

出図番号 ENTRY No. R1−7336O
製品番号 PRODUCT No. 248−5061
美装 FINISH 図示
機種名称 MODEL ㎡DISCt-ﾀ ND180−40−FU（INC）NMR−UDDIA2A−361A
図面名称 TITLE 外形図（INC）
材質 MATERIAL 図示
尺度 SCALE 1／2.5
図面番号 DRAWING No. SE−95811　REV.
第三角法 third angle projection
NIKKI DENSO CKD日機電装株式会社