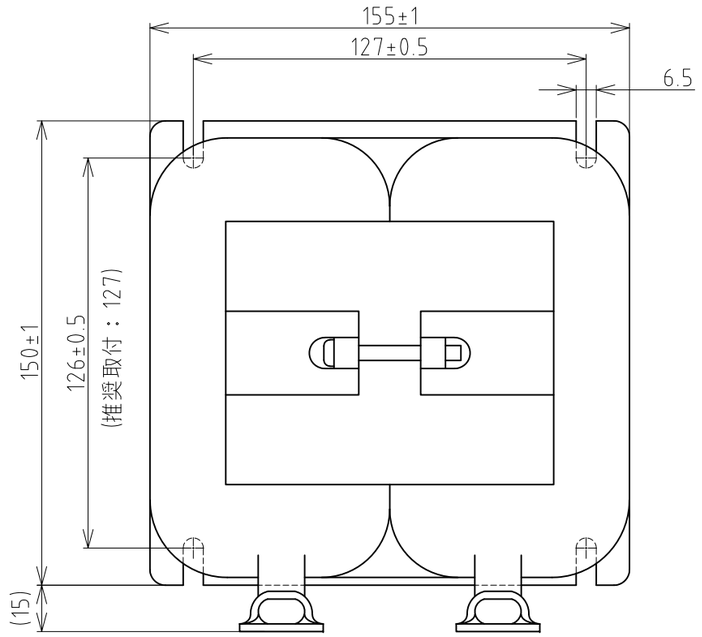

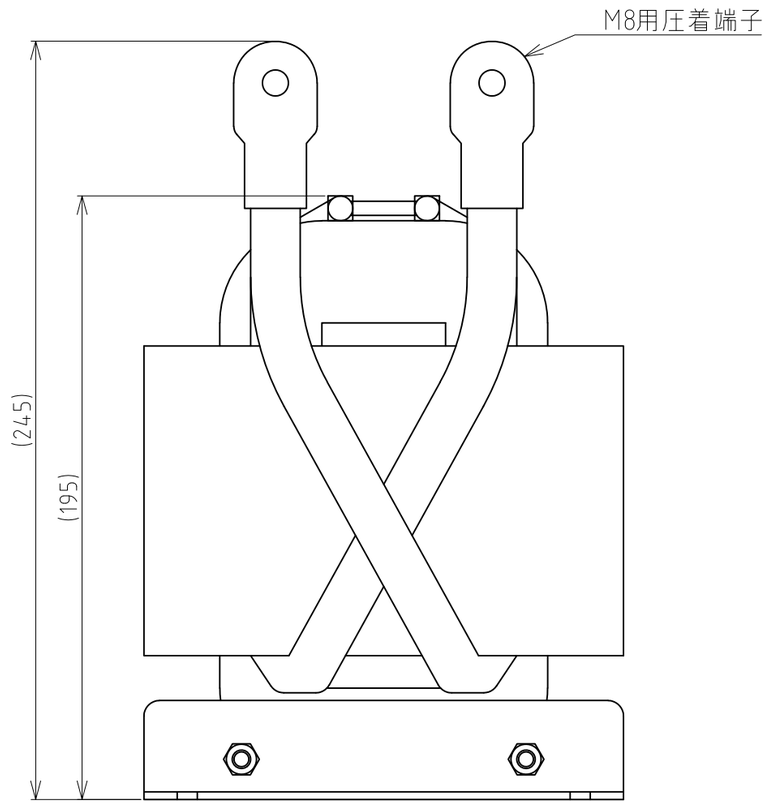

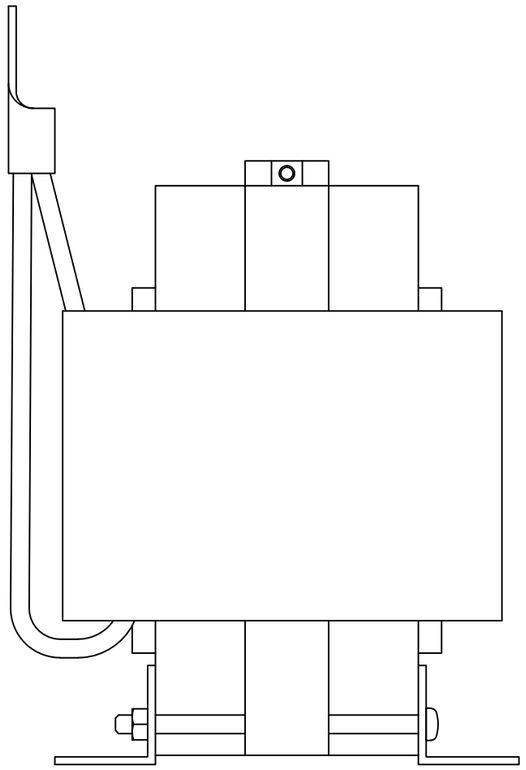

変更 REV. MARK / 出図 ENTRY No.	記事 REV. NOTE	APPROVED DATE	CHECKED DATE	DESIGNED DATE

ローズ（RoHS）指令対応の事

備考 NOTE: File name／SE-92780.dwg

承認 APPROVED | 照査 CHECKED | 設計 DESIGNED

NIKKI DENSO CKD日機電装株式会社

第三角法 third angle projection

質量 MASS kg	慣性モーメント MOMENT OF INERTIA kg・m²
材料番号 MATERIALS No.	
出図番号 ENTRY No. R1-7285 2	製品番号 PRODUCT No. 252-5680
部品番号 PARTS No.	
美装 FINISH	機種名称 MODEL NCR-XABU2A-373
材質 MATERIAL	図面名称 TITLE 外形図
尺度 SCALE 1／2	図面番号 DRAWING No. SE-92780 REV.