製品番号（PRODUCT No）	機種名称 型式（MODEL）	図番
248－4820	HD140-185-LSN(INC) NMR-FRIIA2A-122AN	SE－90370－1
248－4900	HD140-185-LSN0(INC) NMR-FRIIA2A-122AN0	SE－90370－2

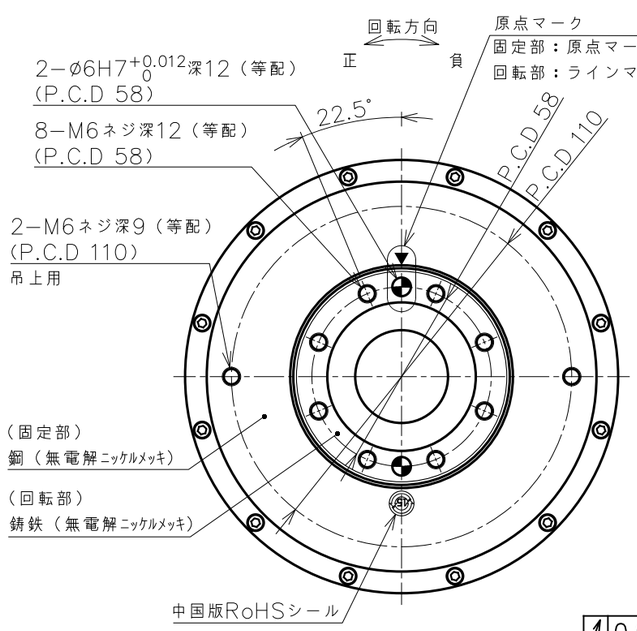

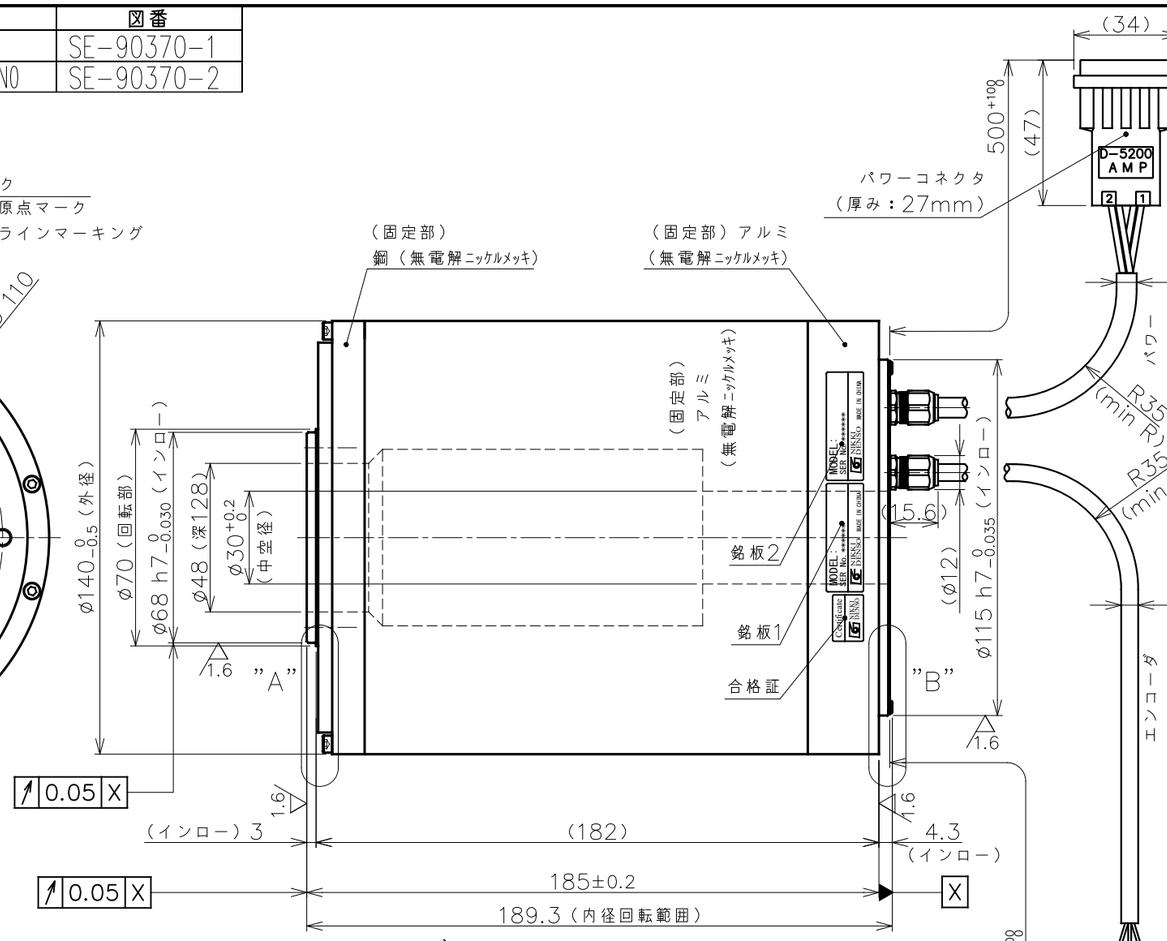

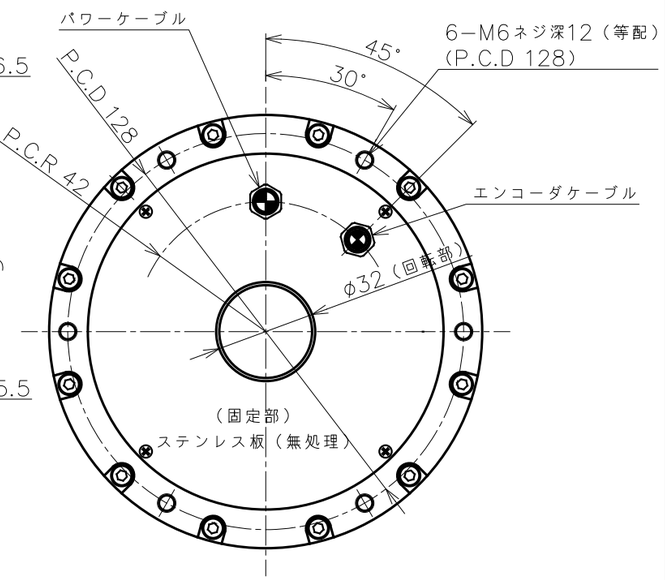

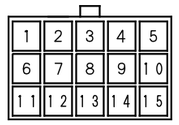

コネクタ
172171－1（TE製）
ピン
170363－1（TE製）

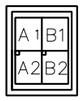

タブハウジング
1－917808－2（TE製）
タブコンタクト
917804－2（TE製）

パワーコネクタ詳細

PIN	信号	線色
B1	U相	赤
B2	V相	白
A1	W相	黒
A2	アース	緑

エンコーダコネクタ詳細

PIN	信号	線色
1	A	黄／赤1
2	A＊	黄／黒1
3	B	白／赤1
4	B＊	白／黒1
5	Z	灰／赤1
6	Z＊	灰／黒1
7	PS	橙／赤1
8	PS＊	橙／黒1
9	PC	灰／赤2
10	PC＊	灰／黒2
11	＋5V	桃／赤1
12	GND	桃／黒1
13	＋5V	橙／赤2
14	GND	橙／黒2
15	FG	アウターシールド

仕様表

項目	単位	仕様
定格トルク	N·m	36
最大トルク	N·m	100
定格電流	A	9.6
定格回転数	rps	5.5
定格出力	W	1,244
エンコーダタイプ	光学式 インクリメンタル	
出力信号	A・B相 パルス出力	
インタポレーションユニット	モータに内蔵	
検出パルス	ppr	3,360,000
電気的検出分解能	秒	0.386
許容モーメント荷重	N·m	31.9（注1）◆
許容アキシャル荷重	N	3,200（注1）◆
ラジアル振れ（無負荷）	mm	0.05
アキシャル振れ（無負荷）	mm	0.05
ロータ慣性モーメント	kg·m²	0.0033
質量	kg	12
磁極検出方式	自動磁極検出	
使用電源	ACV	3相200V
組合せドライバ	VCII,VPH 1.5kW、VPS 1.6kW	
定格の種類	―	連続（S1）
取付方向	―	回転部水平上下向☆
保護等級	IP	42
使用環境温度	℃	0～40
使用環境湿度（結露無）	%	85以下
耐振動	G	1
耐電圧	AC 1500V／1分間	
絶縁抵抗	Ω	100M以上

◆ 荷重によりベアリング寿命、振れ精度は異なります。
☆ 水平方向以外につきましては、ご相談ください。

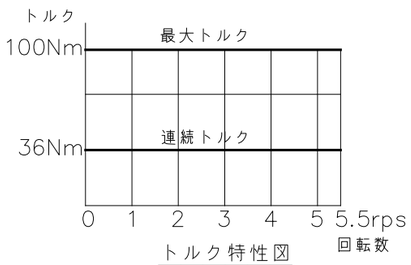

トルク特性図

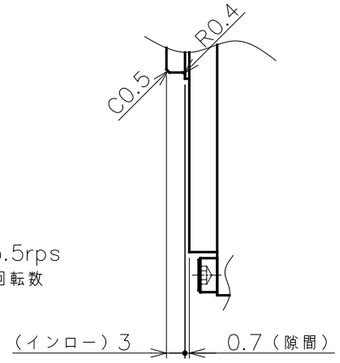

"A"部詳細

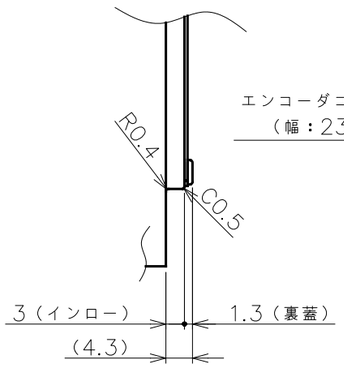

"B"部詳細

銘板詳細表

図示	銘板詳細
銘板1	モータ銘板
銘板2	エンコーダ銘板

注記
1.仕様表の許容アキシャル荷重及び、許容モーメント荷重は
各々が単独で作用した場合の最大許容値です。
アキシャル荷重、ラジアル荷重，モーメント荷重の
複合荷重が作用する場合や寿命に関してはお問い合わせ下さい。

変更 REV. MARK	記事 REV. NOTE	APPROVED DATE	CHECKED DATE	DESIGNED DATE
△				
△				
△				

出図 ENTRY No.

備考 NOTE File name／SE－90370B.dwg
承認 APPROVED 照査 CHECKED 設計 DESIGNED

NIKKI DENSO CKD日機電装株式会社

出図番号 ENTRY No. R1－7,2,6,2,8
製品番号 PRODUCT No. 上図参照
部品番号 PARTS No.
仕上 FINISH 図示
材質 MATERIAL 図示
機種名称 MODEL τDISCモータ HD140-185-LSN(0) (INC) NMR-FRIIA2A-122AN(0)
図面名称 TITLE 外形図（INC）_CN
尺度 SCALE 1／2
第三角法 third angle projection
図面番号 DRAWING No. SE－90370
REV. B