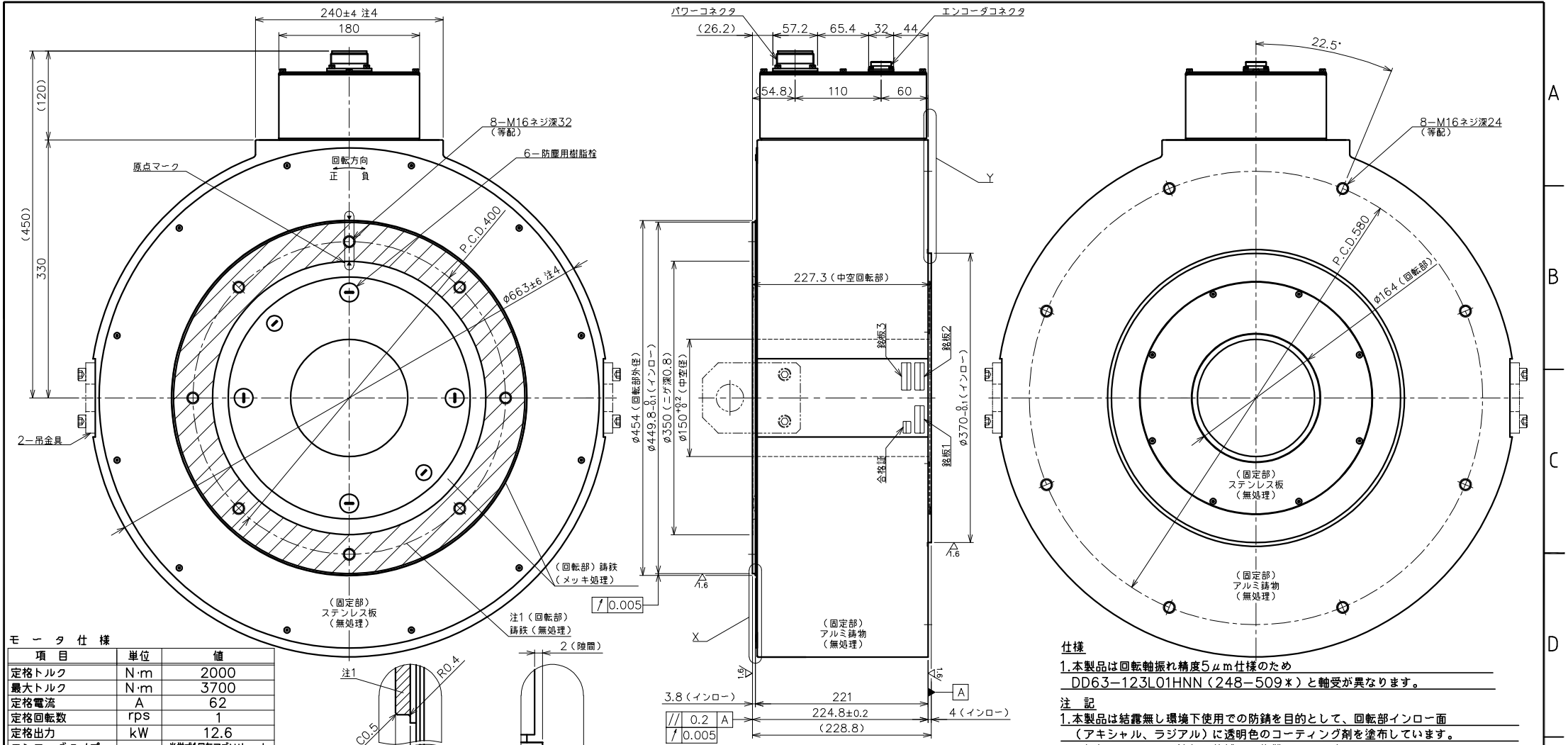

モータ仕様

項目	単位	値	
定格トルク	N·m	2000	
最大トルク	N·m	3700	
定格電流	A	62	
定格回転数	rps	1	
定格出力	kW	12.6	
エンコーダタイプ	−	光学式1回転アブソリュート	
出力信号	−	シリアル通信	
検出パルス	ppr	12,582,912	
電気的検出分解能	arcsec	0.103	
許容モーメント荷重	N·m	7000	◆
許容アキシャル荷重	kN	100	◆
ラジアル振れ(無負荷)	mm	0.005	
アキシャル振れ(無負荷)	mm	0.005	
平行度	mm	0.2	
絶対位置決め精度	秒	±50(0P:±10)	
繰返し位置決め精度(往復動作時)	秒	±1	
ロータ慣性モーメント	kg·m²	5.2	
質量	kg	290	
磁極検出方式	−	絶対位置検出	
使用電源	ACV	3相200V	
組合せドライバ		VCII 15kW、VPH 15kW	
定格の種類	−	連続(S1)	
取付方向	−	回転部水平上下向	☆
保護等級	IP	44	
使用環境温度	℃	0~40	
使用環境湿度(結露無)	%	85以下	
耐振動	G	1(3方向各2h)	
耐電圧		AC 1500V/1分間	◆ 荷重によりベアリング寿命、振れ精度は異なります。
絶縁抵抗	Ω	100M以上	☆ 水平方向以外につきましては、ご相談ください。

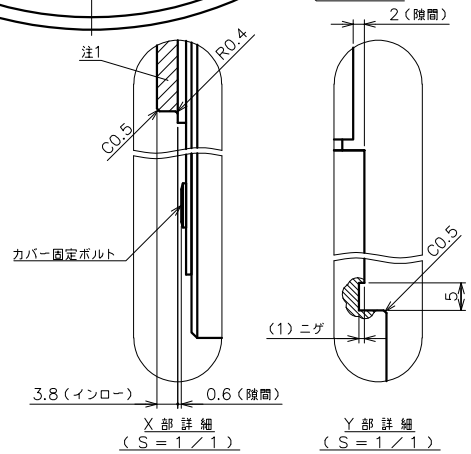

X部詳細
(S=1/1)

Y部詳細
(S=1/1)

パワーコネクタPIN配列

PIN	信号	線色
A	U相	黒
B	V相	黒
C	W相	黒
D	アース	黒

第一電子工業株式会社
D/MS3102A32−17P

エンコーダコネクタPIN配列

PIN	信号	
1	+5V	
2	GND	
3	+5V	
4	GND	
5	N.C.	
6	SD1	
7	SD1*	
8	N.C.	
9	N.C.	
10	メーカ専用	注3
11	メーカ専用	注3
12	FG	
13	メーカ専用	注3
14	メーカ専用	注3

NJW-2414-RM(七星科学研究所)

銘板詳細

図中表記	銘板名
銘板1	モータ銘板
銘板2	エンコーダ銘板
銘板3	エンコーダソフト銘板

仕様

1.本製品は回転軸振れ精度5μm仕様のため
DD63−123L01HNN(248−509*)と軸受が異なります。

注記

1.本製品は結露無し環境下使用での防錆を目的として、回転部インロー面(アキシャル、ラジアル)に透明色のコーティング剤を塗布しています。
回転部インロー面の清掃は乾拭きで作業をお願い致します。
アセトン、エタノール等の有機溶剤のご使用はコーティング剤を破壊し、錆発生に繋がりますので使用をしないで下さい。
2.仕様表の許容アキシアル荷重及び許容モーメント荷重は各々が単独で作用した場合の許容最大値です。アキシアル荷重、ラジアル荷重、モーメント荷重の複合荷重が作用する場合や寿命に関してはお問い合わせください。
3.エンコーダコネクタのメーカ専用ピン(10, 11, 13, 14)への結線はエンコーダ故障及び誤動作防止の為、おこなわないでください。
4.モータ外周面は鋳肌(勾配有)です。
5.回転部インロー上面の平行度保証値はモータ回転部、固定部の原点を合わせた停止状態での値です。アキシアル振れは含みません。
6.本製品はエンコーダ(IPU内蔵型)です。
DD63−123L01HNN (248−511*)と同じパラメータになります。
(エンコーダIPU外付型と、モータパラメータが異なります。)

変更 REV. MARK / 出図 ENTRY No.	記事 REV. NOTE	APPROVED DATE	CHECKED DATE	DESIGNED DATE
△				
△				
△				

備考 NOTE File name/SE−99360.dwg

承認 APPROVED 照査 CHECKED 設計 DESIGNED

出図番号 ENTRY No. R1−7,3,3,5,2

製品番号 PRODUCT No. 248−4000

仕上 FINISH

材質 MATERIAL

尺度 SCALE 1/5

第三角法 third angle projection

NIKKI DENSO CKD日機電装株式会社

機種名称 MODEL
τDISCモータ DD630−225−LSP5(ABS) DD63−123L01HNN−P5

図面名称 TITLE
外形図(ABS)_高精度(5μm)

図面番号 DRAWING No. SE−99360

REV.