製品番号（PRODUCT No）	機種名称 型式（MODEL）	平行度 H（mm）
248-3192	DD400-150-LSP3(ABS) DD40-322L02CNN-P3	0.1
248-5450	DD400-150-LSP3H(ABS) DD40-322L02CNN-P3H	0.02

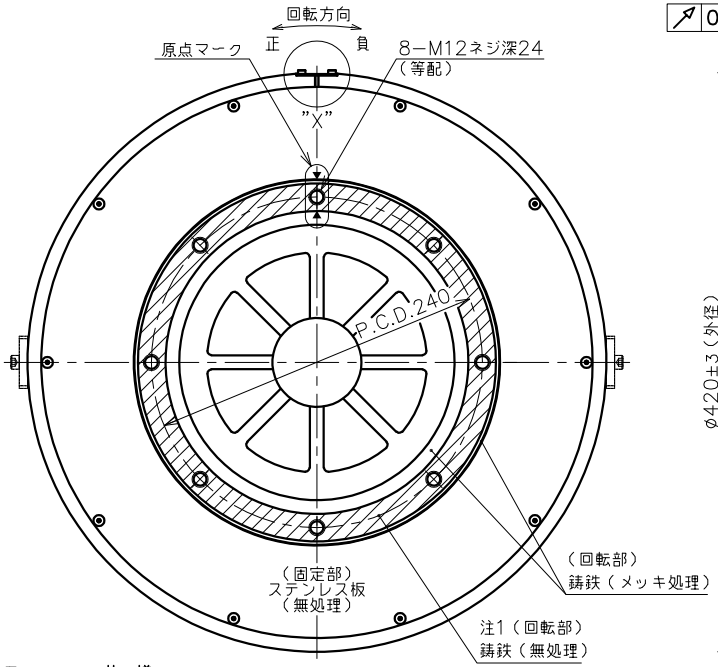

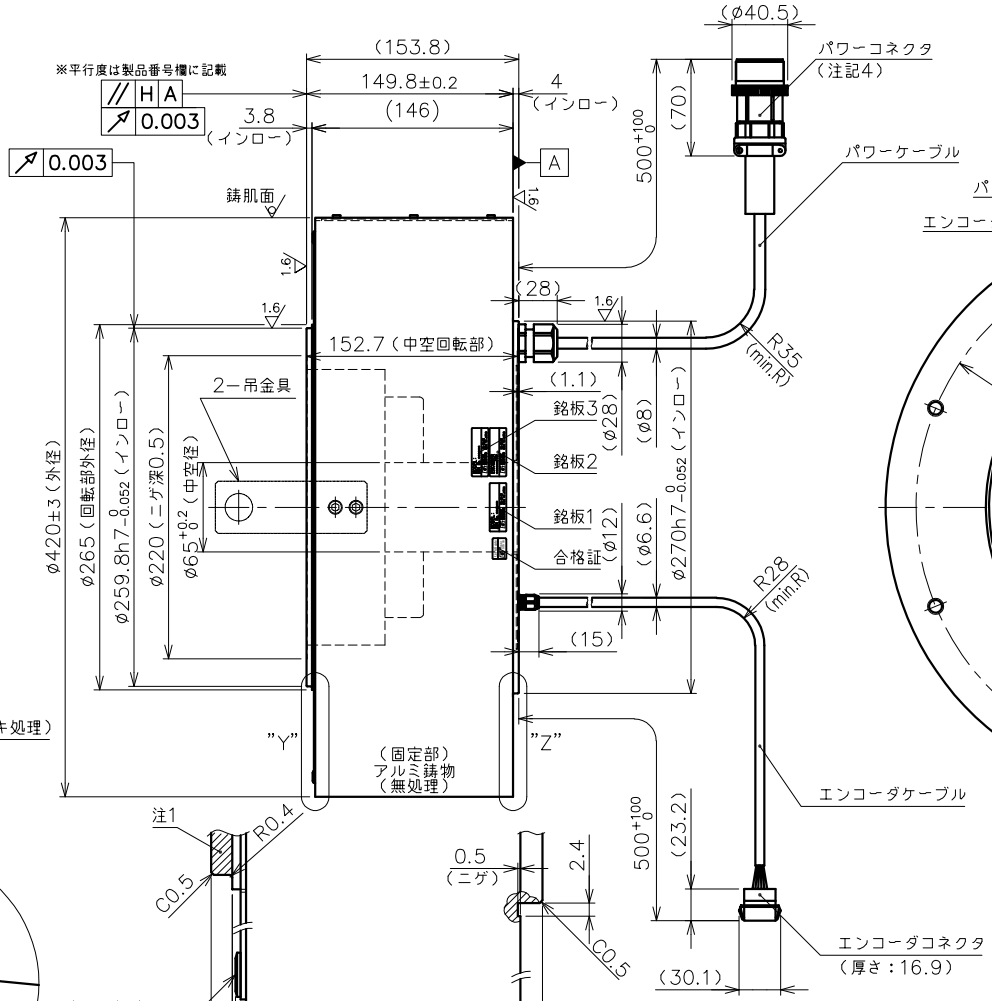

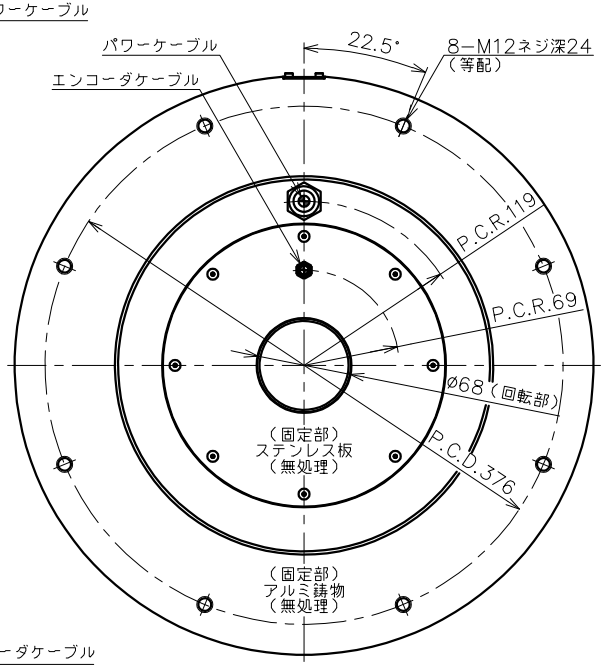

注：ケーブル配置は底面図を正とする。

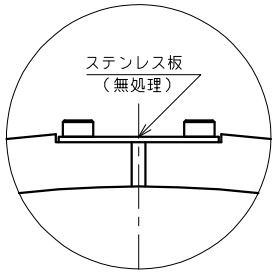

"X" 部 詳 細
（S＝1／1）

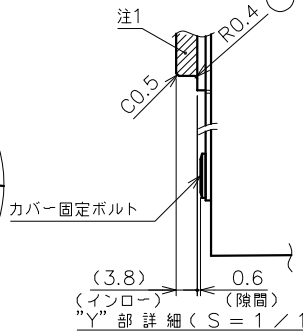

"Y" 部 詳 細（S＝1／1）

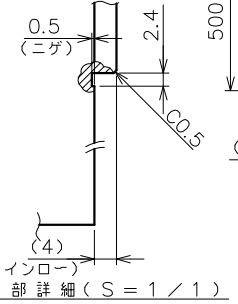

"Z" 部 詳 細（S＝1／1）

モ ー タ 仕 様

項 目	単位	値	
定格トルク	N·m	260	
最大トルク	N·m	650	
定格電流	A	24	
定格回転数	rps	2	
定格出力	kW	3.267	
エンコーダタイプ	―	光学式1回転アブソリュート	
出力信号	―	シリアル通信	
インタポレーションユニット	―	モータに内蔵	
検出パルス	ppr	6,815,744	
電気的検出分解能	秒	0.191	
許容モーメント荷重	N·m	2000	◆
許容アキシャル荷重	kN	44	◆
ラジアル振れ（無負荷）	mm	0.003	
アキシャル振れ（無負荷）	mm	0.003	
平行度	mm	図面上部に記載	
絶対位置決め精度	秒	±50（OP：±10）	
繰返し位置決め精度（往復動作時）	秒	±1	
ロータ慣性モーメント	kg·m²	0.402	
質量	kg	76	
磁極検出方式	―	絶対位置検出	
使用電源	ACV	3相200V	
組合せドライバ	VCII 4kW、VPH 3.3kW		
定格の種類	―	連続（S1）	
取付方向	―	回転部水平上下向	☆
保護等級	IP	44	
使用環境温度	℃	0~40	
使用環境湿度（結露無）	%	85以下	
耐振動	G	1（3方向各2h）	
耐電圧		AC 1500V／1分間	
絶縁抵抗	Ω	100M以上	

◆ 荷重によりベアリング寿命、振れ精度は異なります。 ☆ 水平方向以外につきましては、ご相談ください。

注記

1.本製品は結露無し環境下使用での防錆を目的として、回転部インロー面（アキシャル、ラジアル）に透明色のコーティング剤を塗布しています。回転部インロー面の清掃は乾拭きで作業をお願い致します。アセトン、エタノール等の有機溶剤のご使用はコーティング剤を破壊し、錆発生に繋がりますので使用しないで下さい。

2.許容アキシャル荷重及び、許容モーメント荷重仕様値は各々が単独で作用した場合の最大許容値です。アキシャル,ラジアル,モーメント荷重の複合荷重が作用する場合や寿命に関してはお問い合わせ下さい。

3.エンコーダ故障に繋がる為、エンコーダコネクタのメーカー専用ピン（A6~B7）に配線を行わないで下さい。

4.パワーコネクタのパネル挿入出用抜き穴径はø50を目安とし施工して下さい。

5.モータ外周は鋳肌（勾配有）です。

6.回転部インロー上面の平行度保証値はモータ回転部、固定部の原点を合わせた停止状態での値です。アキシャル振れは含みません。

銘 板 詳 細

図 中 表 記	銘 板 名
銘板1	モータ銘板
銘板2	エンコーダ銘板
銘板3	エンコーダソフト銘板

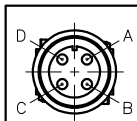

パワーコネクタPIN配列

PIN	信 号	線 色
A	U相	赤
B	V相	白
C	W相	黒
D	アース	緑

コネクタ：N/MS3101B22-22P（JAE）
クランプ：N/MS3057-12A（JAE）

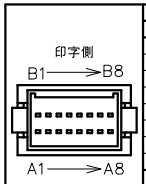

エンコーダコネクタPIN配列

PIN	信号	PIN	信号	
A1	+5V	A5	N.C.	
B1	GND	B5	N.C.	
A2	+5V	A6	メーカ専用	注3
B2	GND	B6	メーカ専用	注3
A3	SD1	A7	メーカ専用	注3
B3	SD1*	B7	メーカ専用	注3
A4	N.C.	A8	FG	
B4	N.C.	B8	FG	

ハウジング：J21DPM-16V-KY（JST）
コンタクト：SJ2M-002GF-M1.0N（JST）

変更 REV. MARK / 出図 ENTRY No.	記事 REV. NOTE	APPROVED DATE	CHECKED DATE	DESIGNED DATE
△				
△				
△				

備考 NOTE File name/SE-82032A.dwg

承認 APPROVED 照査 CHECKED 設計 DESIGNED

NIKKI DENSO CKD日機電装株式会社

出図番号 ENTRY No. R.1.-.7.2.8.1.1

製品番号 PRODUCT No. 図面上部に記載

美装 FINISH 図示

機種名称 MODEL ΣDISCモータ DD400-150-LSP3(H)(ABS) DD40-322L02CNN-P3(H)

図面名称 TITLE 外形図(ABS)_高精度(3μm)_平行度

材質 MATERIAL 図示

尺度 SCALE 1／4

第三角法 third angle projection

図面番号 DRAWING No. SE-82032 REV. A