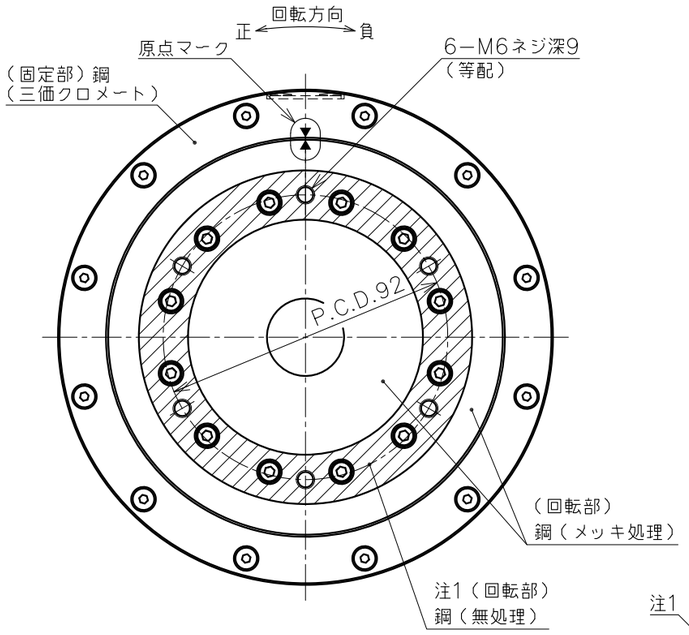

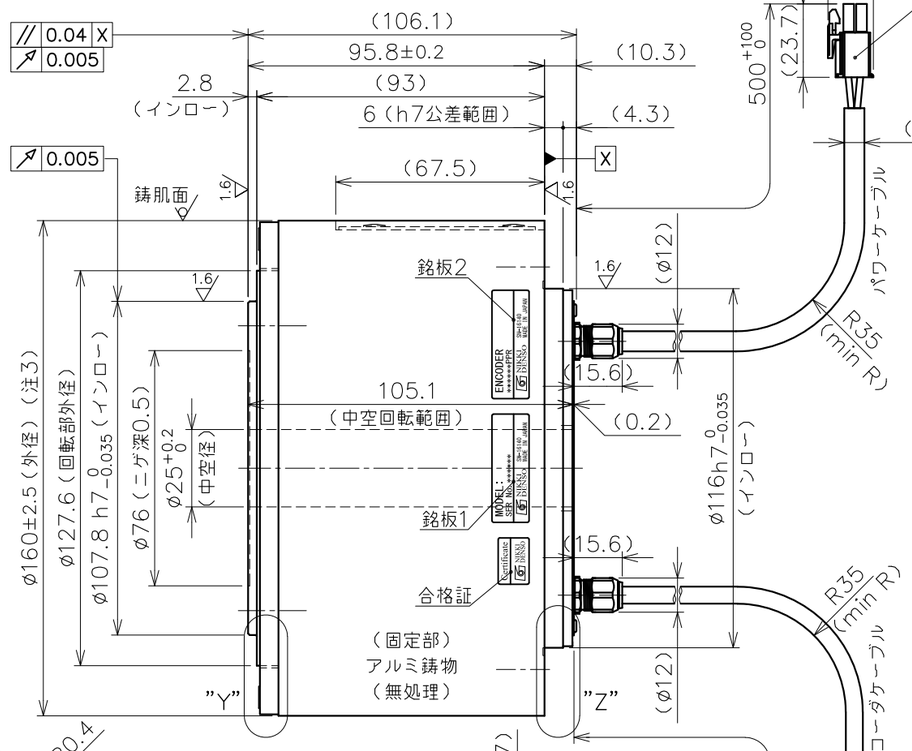

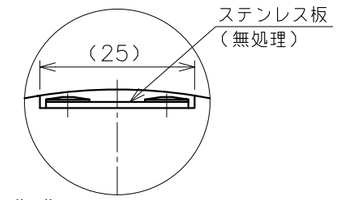

"W"部詳細（S=1／1）

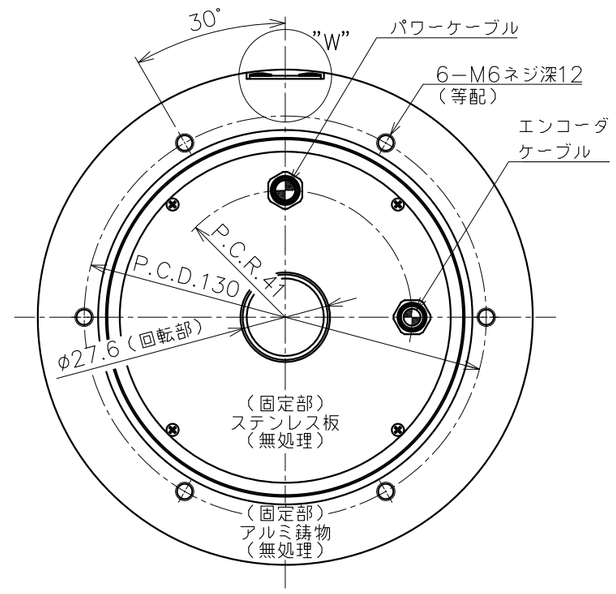

注：ケーブル配置は底面図を正とする。

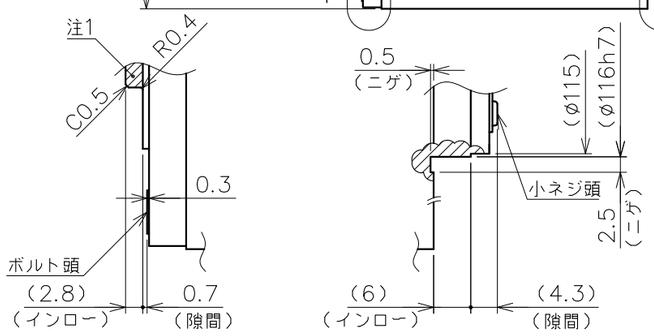

"Y"部詳細（S=1／1）　"Z"部詳細（S=1／1）

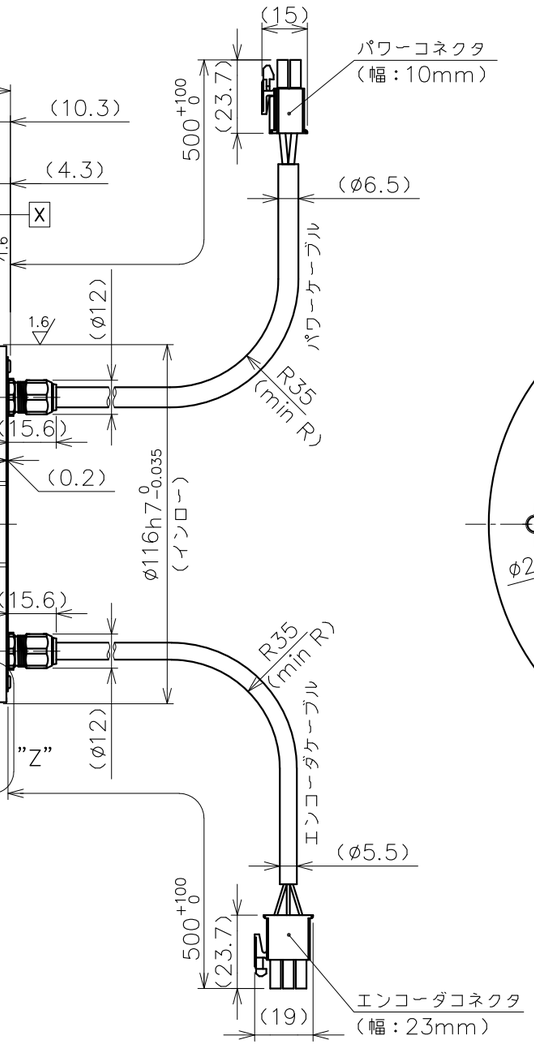

仕様表

項　目	単位	仕様
定格トルク	N·m	10
最大トルク	N·m	23
定格電流	A	3.1
定格回転数	rps	4
定格出力	W	251
エンコーダタイプ	光学式 インクリメンタル	
出力信号	A・B相 パルス出力	
インタポレーションユニット	モータに内蔵	
検出パルス	ppr	3,200,000
電気的検出分解能	秒	0.405
許容モーメント荷重	N·m	280 ◆
許容アキシャル荷重	N	22,500 ◆
ラジアル振れ（無負荷）	mm	0.005
アキシャル振れ（無負荷）	mm	0.005
平行度	mm	0.04（OP：−） ■
絶対位置決め精度	秒	±50（OP：±10）
繰返し位置決め精度（往復動作時）	秒	±1
ロータ慣性モーメント	kg·m²	0.0058
質量	kg	8.2
磁極検出方式	磁極センサ検出／自動検出を選択	
使用電源	ACV	3相200V
組合せドライバ	VPS,VCII,VPH 0.4kW	
定格の種類	−	連続（S1）
取付方向	−	回転部水平上下向 ☆
保護等級	IP	44
使用環境温度	℃	0〜40
使用環境湿度（結露無）	%	85以下
耐振動	G	1（3方向各2h）
耐電圧	AC 1500V／1分間	
絶縁抵抗	Ω	100M以上

◆ 荷重によりベアリング寿命、振れ精度は異なります。
■ 平行度はOP（オプション）対応可です。仕様値につきましては、ご相談下さい。
☆ 水平方向以外につきましては、ご相談ください。

注 記

1.本製品は結露無し環境下使用での防錆を目的として、
回転部インロー面（アキシャル、ラジアル）に
透明色のコーティング剤を塗布しています。
回転部インロー面の清掃は乾拭きで作業をお願い致します。
アセトン、エタノール等の有機溶剤のご使用はコーティング剤を
破壊し、錆発生に繋がりますので使用しないで下さい。
2.仕様表の許容アキシャル荷重及び、許容モーメント荷重は
各々が単独で作用した場合の最大許容値です。
アキシャル荷重、ラジアル荷重，モーメント荷重の
複合荷重が作用する場合や寿命に関してはお問い合わせ下さい。
3.モータ外周は鋳肌（勾配有）です。
4.回転インロー上面部の平行度保証値はモータ回転部、固定部の原点を合わせ、
モータが停止した状態での値です。アキシャル振れは含まれません。

銘 板 詳 細	
図 中 表 記	銘 板 名
銘板1	モータ銘板
銘板2	エンコーダ銘板

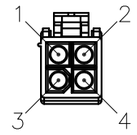

パワーコネクタPIN配列		
PIN	信　号	線　色
1	U相	赤
2	V相	白
3	W相	黒
4	アース	緑
ハウジング：172167−1（TE製）		
コンタクト：170364−1（TE製）		

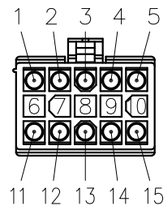

エンコーダコネクタPIN配列			
PIN	信号	PIN	信号
1	A	11	+5V
2	A＊	12	GND
3	B	13	+5V
4	B＊	14	GND
5	Z	15	FG
6	Z＊		
7	PS		
8	PS＊		
9	PC		
10	PC＊		
ハウジング：172171−1（TE製）			
コンタクト：170363−1（TE製）			

変更 REV. MARK / 出図 ENTRY No.	記事 REV. NOTE	APPROVED DATE	CHECKED DATE	DESIGNED DATE
△				
△				
△				

備考 NOTE File name／SE−72462.dwg

承認 APPROVED　照査 CHECKED　設計 DESIGNED

出図番号 ENTRY No. R1−7281 1

製品番号 PRODUCT No. 248−0172

美装 FINISH 図示

材質 MATERIAL 図示

尺度 SCALE 1／2

第三角法 third angle projection

NIKKI DENSO CKD日機電装株式会社

機種名称 MODEL τDISCモータ DD160−96−LSP5(INC) DD16−251L04ANN−P

図面名称 TITLE 外形図（INC）＿高精度

図面番号 DRAWING No. SE−72462　REV.