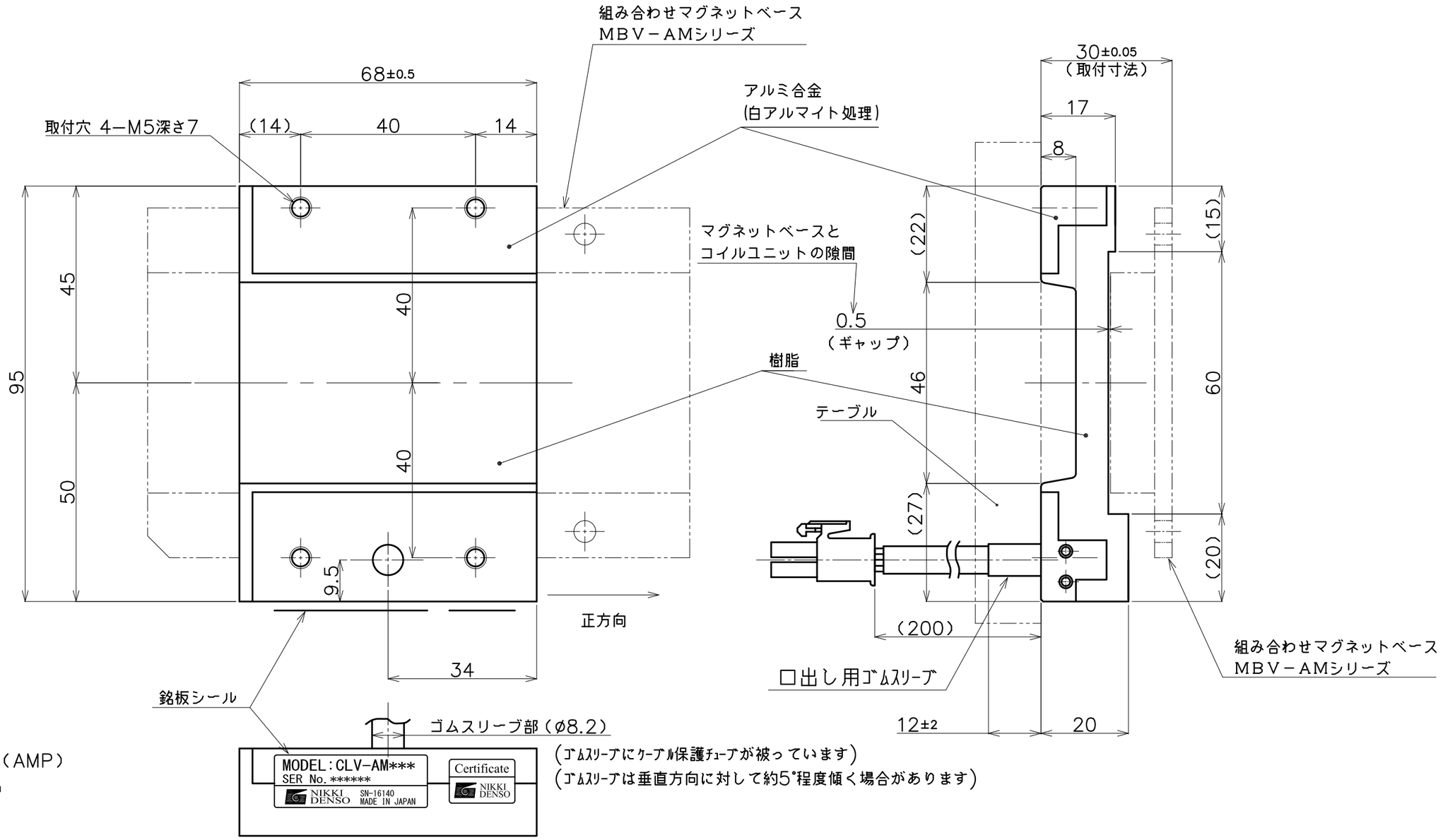

1 U(赤)	2 V(白)
3 W(黒)	4 E(緑)

プラグハウジング：172167－1（AMP）
ピン：170364－1（AMP）

項　目	単位	仕様
定格推力	N	23
最大推力	N	69
モータ定格速度 (速度はセンサによって異なります)	m/S	3.0
定格出力	W	69
定格電流	A	0.85
予定質量	kg	0.24
使用電源	ACV	3相200
取付方向		水平
定格の種類		連続(S1)

変更 REV. MARK / 出図 ENTRY No.	記事 REV. NOTE	APPROVED DATE	CHECKED DATE	DESIGNED DATE

備考 NOTE File name/SE-.dwg
承認 APPROVED | 照査 CHECKED | 設計 DESIGNED
NIKKI DENSO CKD日機電装株式会社
第三角法 third angle projection

出図番号 ENTRY No. R1-7378 6
製品番号 PRODUCT No. 247-8011
部品番号 PARTS No. ＊＊＊-＊＊＊＊
美装 FINISH ＊＊＊
機種名称 MODEL フラット型コアレスリニア コイルユニット CLV-AMA30A2BV
材質 MATERIAL ＊＊＊
図面名称 TITLE 外形図
尺度 SCALE 1／1
図面番号 DRAWING No. SE-5671
REV.