製品番号（PRODUCT No）	機種名称 型式（MODEL）	図番
248－5370	ND140-95-LSN(ABS) NMR-SRFJA2A-471AN	SE-96530-1
248－5380	ND140-95-LSN0(ABS) NMR-SRFJA2A-471AN0	SE-96530-2

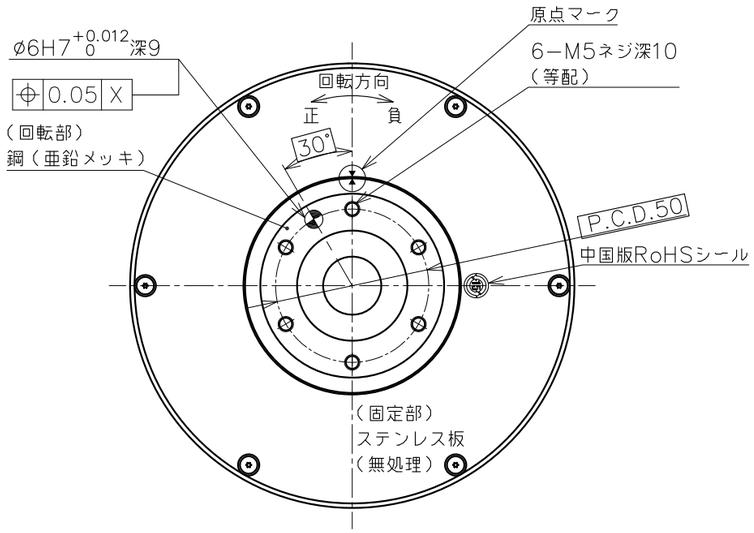

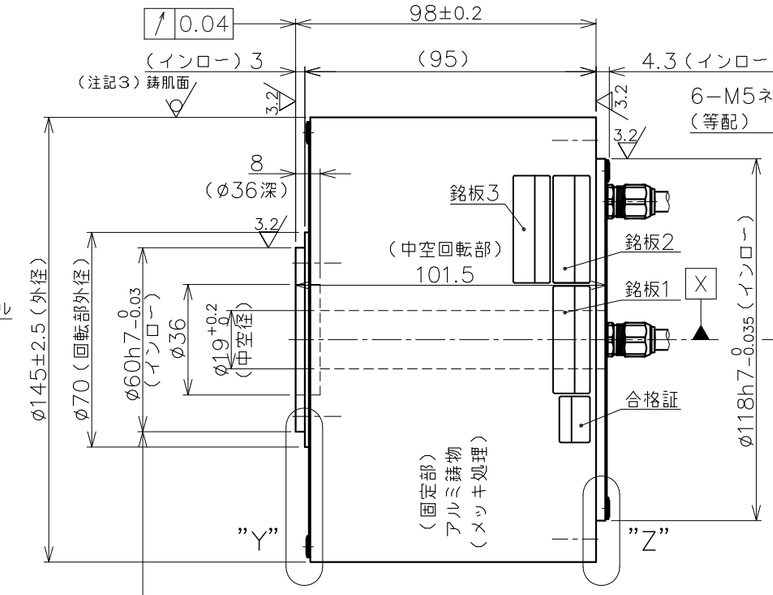

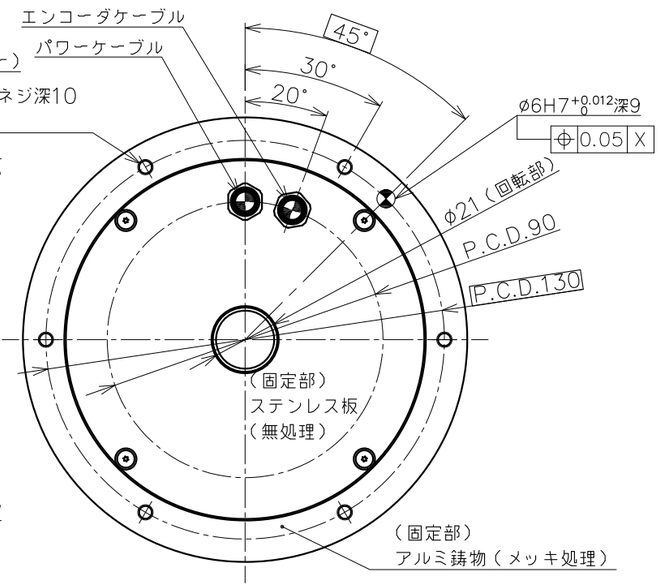

注：ケーブル配置は底面図を正とする。

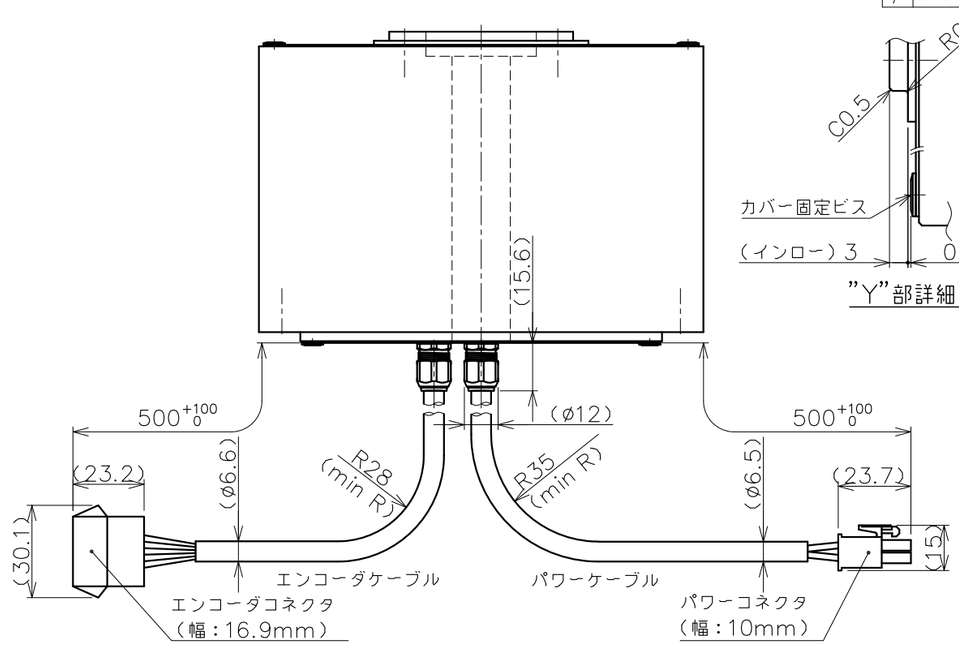

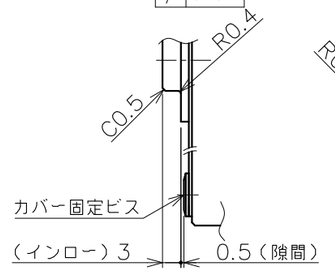

"Y"部詳細

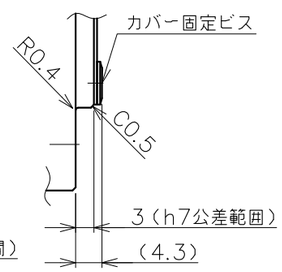

"Z"部詳細

銘板詳細表

図示	銘 板 詳 細
銘板1	モータ銘板
銘板2	エンコーダ銘板
銘板3	エンコーダソフト銘板

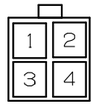

パワーコネクタ
コネクタ
172167－1（TE製）
ピン
170364－1（TE製）

パワーコネクタPIN配置表

PIN	信 号	線 色
1	U相	赤
2	V相	白
3	W相	黒
4	アース	緑

エンコーダコネクタPIN配置表

PIN	信 号	PIN	信 号
A1	EP5	A5	N.C.
B1	GND	B5	N.C.
A2	EP5	A6	メーカー専用（注2）
B2	GND	B6	メーカー専用（注2）
A3	SD1	A7	メーカー専用（注2）
B3	SD1※	B7	メーカー専用（注2）
A4	N.C.	A8	N.C.
B4	N.C.	B8	FG

空きピン：A4、A5、,A8、B4、B5

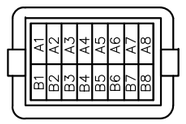

エンコーダコネクタ
タブハウジング（JST製）
J21DPM－16V－KY
タブコンタクト（JST製）
SJ2M－002GF－M1.0N

仕様表

項 目	単位	仕様
定格トルク	N·m	15.0
最大トルク	N·m	37.0
定格電流	A	4.0
定格回転数	rps	5
定格出力	W	471
エンコーダタイプ	光学式 1回転アブソリュート	
出力信号	シリアル通信	
インタポレーションユニット	モータに内蔵	
検出パルス	ppr	2,097,152
電気的検出分解能	秒	0.618
許容モーメント荷重	N·m	17.3 ◆
許容アキシャル荷重	N	2,400 ◆
ラジアル振れ（無負荷）	mm	0.04
アキシャル振れ（無負荷）	mm	0.04
ロータ慣性モーメント	kg·m²	0.00134
質量	kg	5.9
磁極検出方式	絶対位置検出	
使用電源	ACV	3相200V
組合せドライバ	VPH 0.8kW	
定格の種類	－	連続（S1）
取付方向	－	回転部水平上向 ☆
保護等級	IP	42
使用環境温度	℃	0～40
使用環境湿度（結露無）	%	0～85
耐振動	G	1
耐電圧	AC 1500V／1分間	
絶縁抵抗	Ω	100M以上

◆ 荷重によりベアリング寿命、振れ精度は異なります。
☆ 水平方向以外につきましては、ご相談ください。

注 記
1. 仕様表の許容アキシャル荷重及び、許容モーメント荷重は各々が単独で作用した場合の最大許容値です。 アキシャル荷重、ラジアル荷重，モーメント荷重の複合荷重が作用する場合や寿命に関してはお問い合わせ下さい。
2. エンコーダコネクタのメーカー専用ピン（A6～B7）には配線を行わないで下さい。エンコーダの故障に繋がります。
3. モータ外周は鋳肌（勾配有）です。

変更 REV. MARK / 出図 ENTRY No.	記事 REV. NOTE	APPROVED DATE	CHECKED DATE	DESIGNED DATE

備考 NOTE File name/SE-96530.dwg
承認 APPROVED | 照査 CHECKED | 設計 DESIGNED

出図番号 ENTRY No. R1-7,3,1,5,9
美装 FINISH 図示
材質 MATERIAL 図示
尺度 SCALE 1／2
第三角法 third angle projection

NIKKI DENSO CKD日機電装株式会社

製品番号 PRODUCT No. 上図参照
機種名称 MODEL τDISCモータ ND140-95-LSN(0) (ABS) NMR-SRFJA2A-471AN(0)
図面名称 TITLE 外形図（ABS）CN
図面番号 DRAWING No. SE－96530 REV.