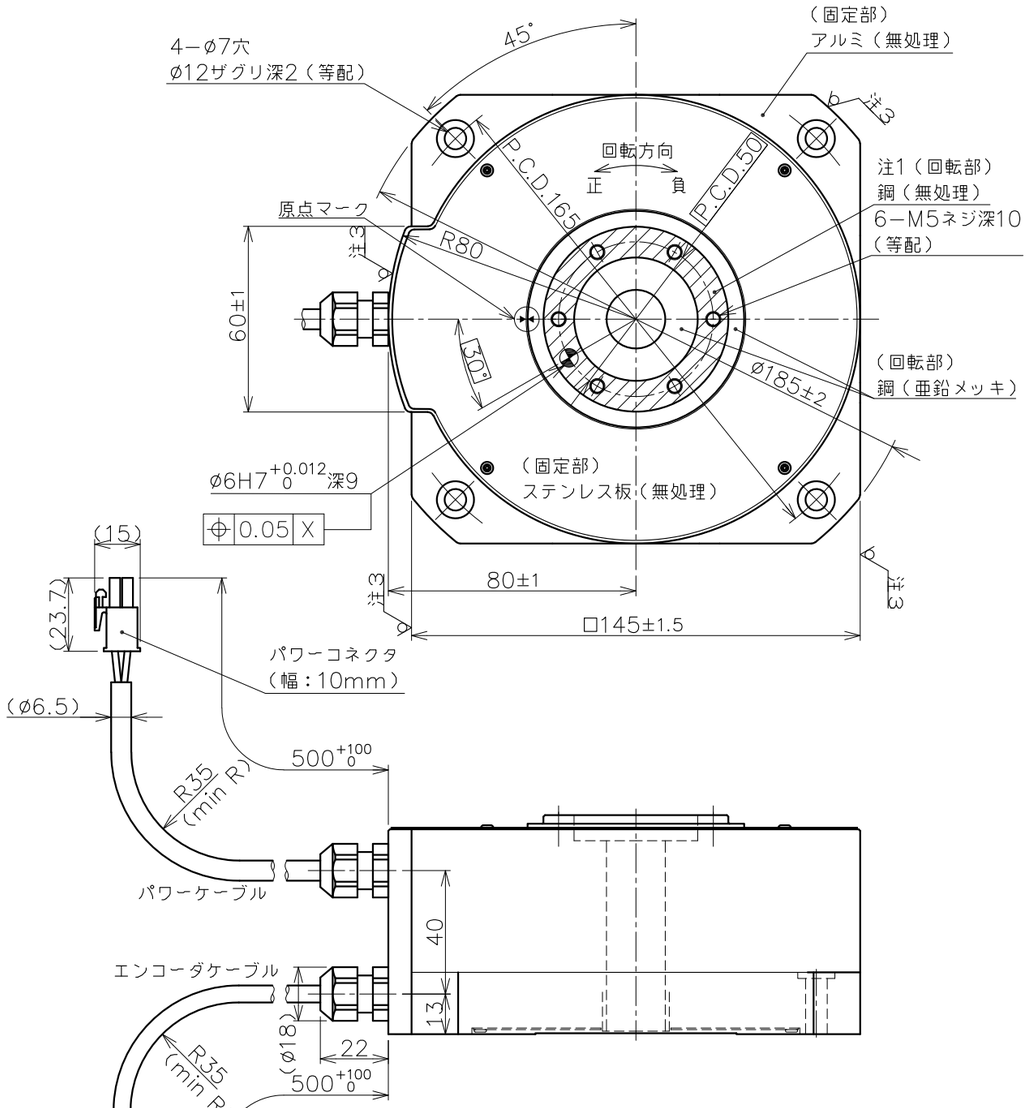


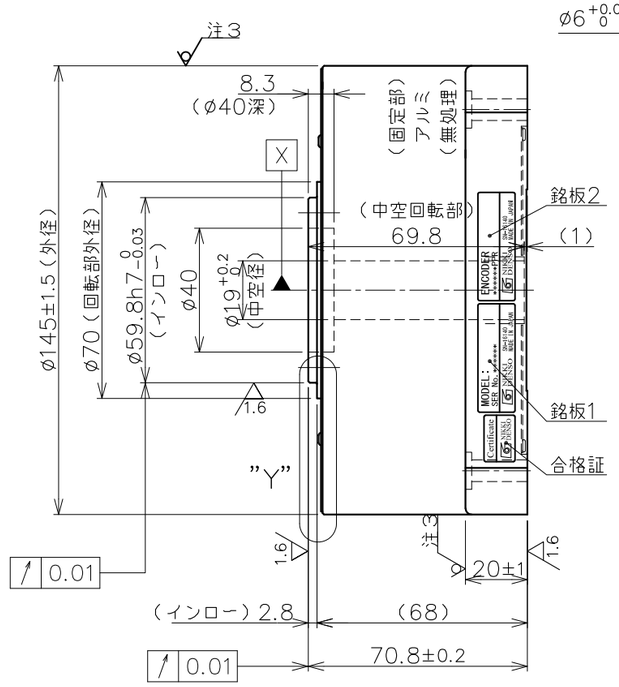


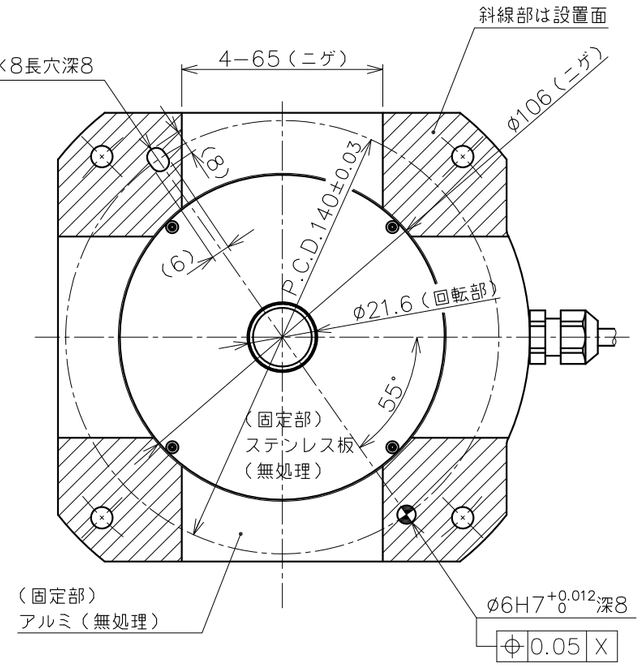


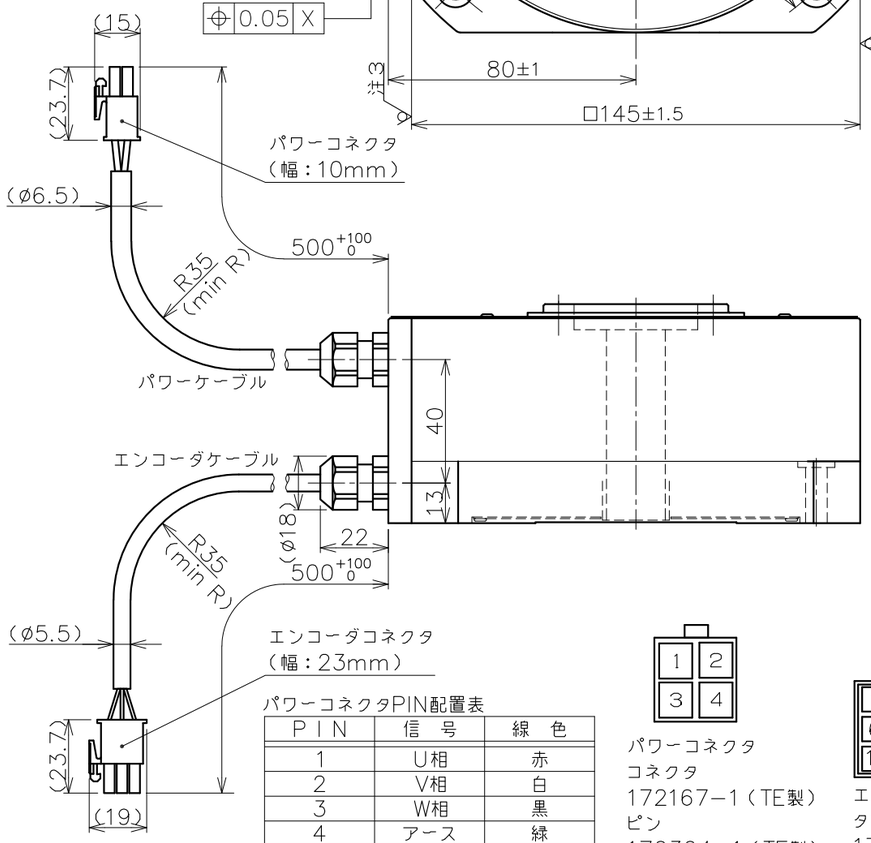


パワーコネクタPIN配置表

| PIN | 信号 | 線色 |
|---|---|---|
| 1 | U相 | 赤 |
| 2 | V相 | 白 |
| 3 | W相 | 黒 |
| 4 | アース | 緑 |




パワーコネクタ
コネクタ
172167−1（TE製）
ピン
170364−1（TE製）

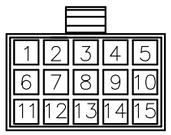


エンコーダコネクタ
タブハウジング
172171−1（TE製）
タブコンタクト
170363−1（TE製）

エンコーダコネクタPIN配置表

| PIN | 信号 | 線色 |
|---|---|---|
| 1 | A | 黄／赤1 |
| 2 | A＊ | 黄／黒1 |
| 3 | B | 白／赤1 |
| 4 | B＊ | 白／黒1 |
| 5 | Z | 灰／赤1 |
| 6 | Z＊ | 灰／黒1 |
| 7 | PS | 橙／赤1 |
| 8 | PS＊ | 橙／黒1 |
| 9 | PC | 灰／赤2 |
| 10 | PC＊ | 灰／黒2 |
| 11 | +5V | 桃／赤1 |
| 12 | GND | 桃／黒1 |
| 13 | +5V | 橙／赤2 |
| 14 | GND | 橙／黒2 |
| 15 | FG | アウターシールド |

銘板詳細表

| 図示 | 銘板詳細 |
|---|---|
| 銘板1 | モータ銘板 |
| 銘板2 | エンコーダ銘板 |

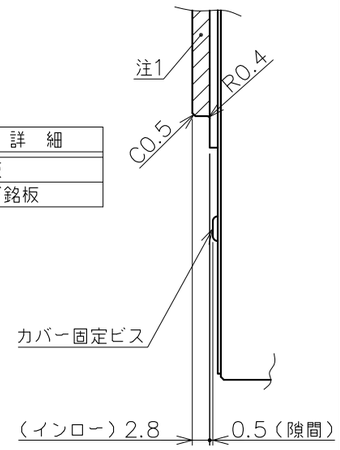


"Y"部詳細

仕様表

| 項目 | 単位 | 仕様 | |
|---|---|---|---|
| 定格トルク | N·m | 9.6 | |
| 最大トルク | N·m | 22 | |
| 定格電流 | A | 3.4 | |
| 定格回転数 | rps | 5 | |
| 定格出力 | W | 301 | |
| エンコーダタイプ | 光学式 | インクリメンタル | |
| 出力信号 | A・B相 パルス出力 | | |
| インタポレーションユニット | モータに内蔵 | | |
| 検出パルス | ppr | 3,200,000 | |
| 電気的検出分解能 | 秒 | 0.405 | |
| 許容モーメント荷重 | N·m | 17.3 | ◆ |
| 許容アキシャル荷重 | N | 2,400 | ◆ |
| ラジアル振れ（無負荷） | mm | 0.01 | |
| アキシャル振れ（無負荷） | mm | 0.01 | |
| ロータ慣性モーメント | kg·m² | 0.00077 | |
| 質量 | kg | 4.2 | |
| 磁極検出方式 | 磁極センサ検出／自動検出を選択 | | |
| 使用電源 | ACV | 3相200V | |
| 組合せドライバ | VPS,VCII,VPH 0.4kW | | |
| 定格の種類 | − | 連続（S1） | |
| 取付方向 | − | 回転部水平上向 | ☆ |
| 保護等級 | IP | 42 | |
| 使用環境温度 | ℃ | 0~40 | |
| 使用環境湿度（結露無） | % | 0~85 | |
| 耐振動 | G | 1 | |
| 耐電圧 | AC 1500V／1分間 | | |
| 絶縁抵抗 | Ω | 100M以上 | |

◆ 荷重によりベアリング寿命、振れ精度は異なります。
☆ 水平方向以外につきましては、ご相談ください。

注 記
1.本製品は結露無し環境下使用での防錆を目的として、
回転部インロー面（アキシャル、ラジアル）に
透明色のコーティング剤を塗布しています。
回転部インロー面の清掃は乾拭きで作業をお願い致します。
アセトン、エタノール等の有機溶剤のご使用はコーティング剤を破壊し、
錆発生に繋がりますので使用をしないで下さい。
2.仕様表の許容アキシャル荷重及び、許容モーメント荷重は各々が単独で作用した
場合の最大許容値です。 アキシャル荷重、ラジアル荷重，モーメント荷重の
複合荷重が作用する場合や寿命に関してはお問い合わせ下さい。
3.モータボディー表面は、底面を除きダイキャスト鋳肌のままです。
外形寸法の公差内で最大2°の勾配があります。

| 変更 REV. MARK / 出図 ENTRY No. | 記事 REV. NOTE | APPROVED DATE | CHECKED DATE | DESIGNED DATE |
|---|---|---|---|---|
| △ | | | | |
| △ | | | | |
| △ | | | | |

備考 NOTE File name/SE−90791.dwg
承認 APPROVED 照査 CHECKED 設計 DESIGNED
NIKKI DENSO CKD日機電装株式会社

出図番号 ENTRY No. R1−7276O
製品番号 PRODUCT No. 248−4931
美装 FINISH 図示
材質 MATERIAL 図示
尺度 SCALE 1／2
第三角法 third angle projection
機種名称 MODEL τDISCモータ ND140−65−FSP(INC) NMR−SCEIA2A−301AP
図面名称 TITLE 外形図（INC）高精度
図面番号 DRAWING No. SE−90791
REV.