製品番号（PRODUCT No）	機種名称 型式（MODEL）	図番
248－5170	ND140-65-FSN(INC) NMR-SCEIA2A-301AN	SE－96430－1
248－5180	ND140-65-FSN0(INC) NMR-SCEIA2A-301AN0	SE－96430－2

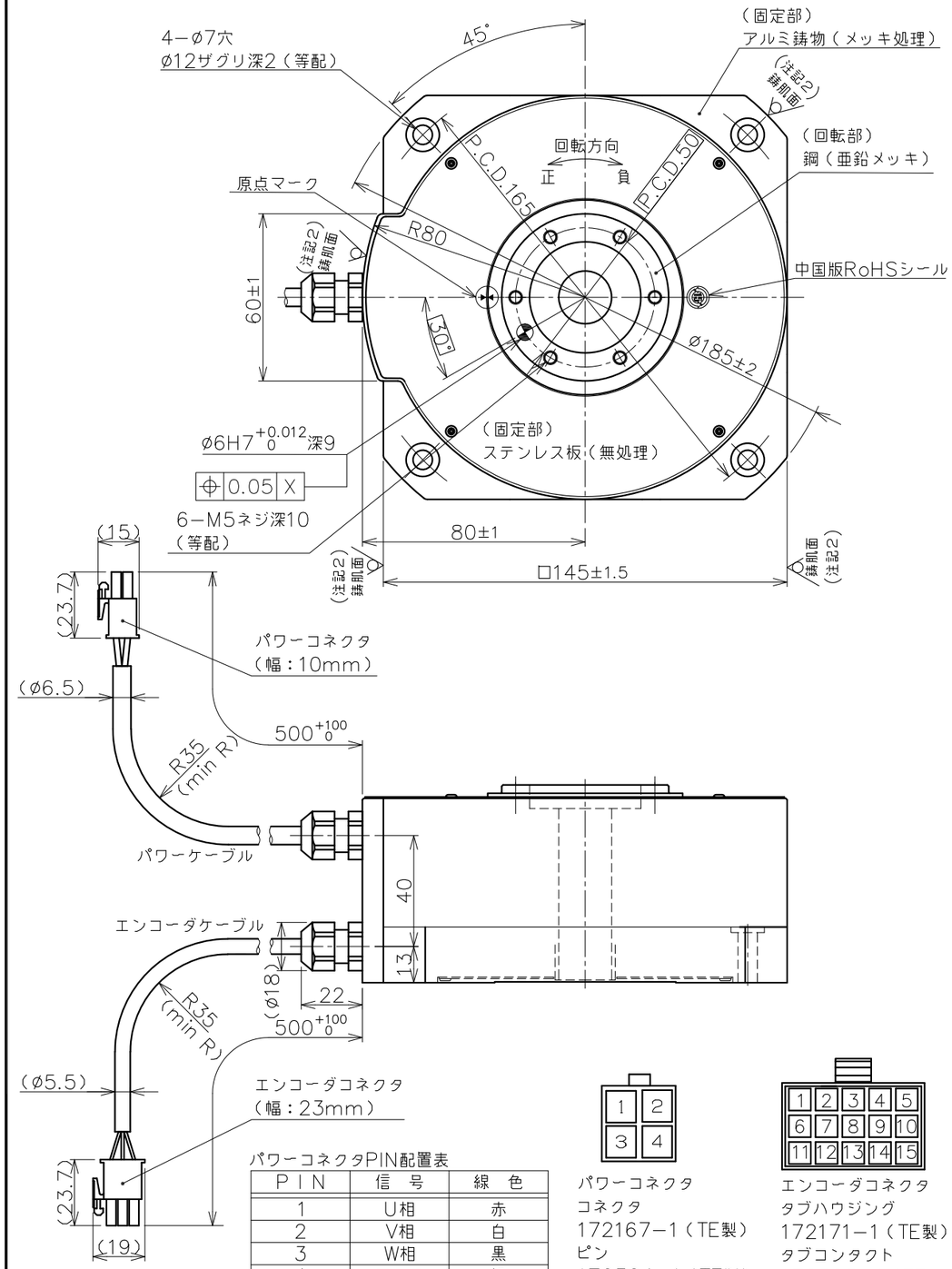

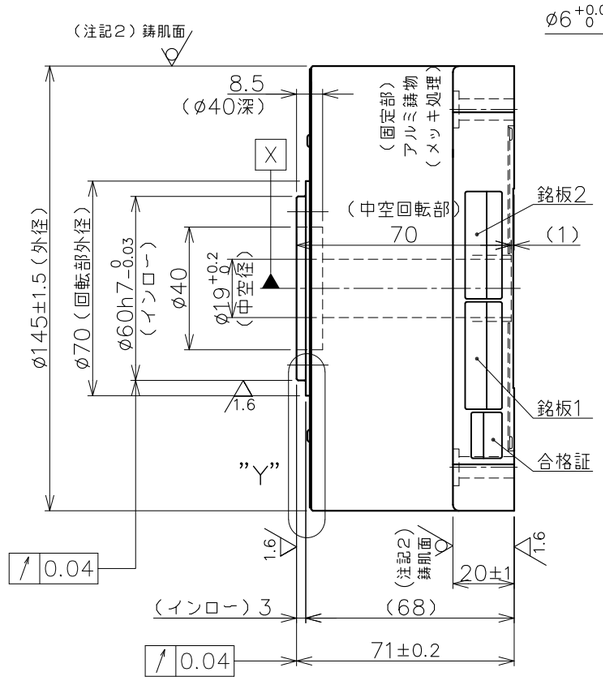

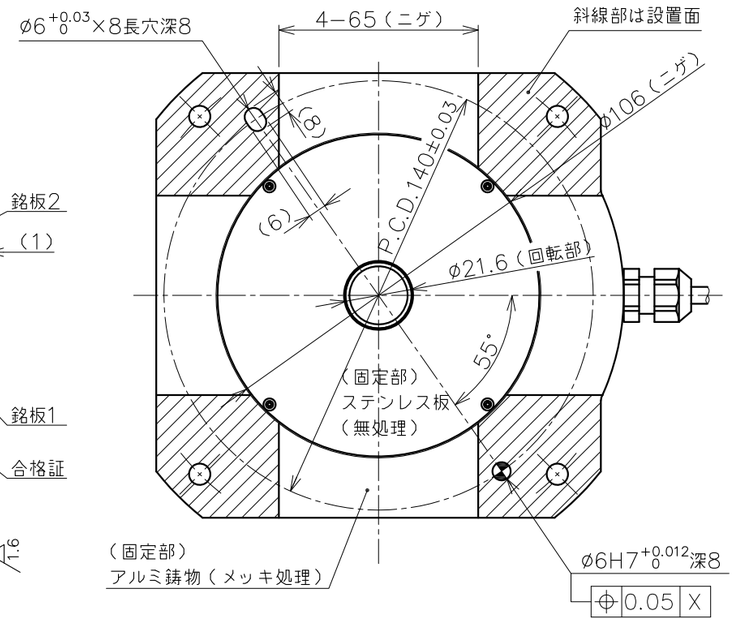

仕様表

項　目	単位	仕様
定格トルク	N·m	9.6
最大トルク	N·m	22
定格電流	A	3.4
定格回転数	rps	5
定格出力	W	301
エンコーダタイプ	光学式　インクリメンタル	
出力信号	A・B相 パルス出力	
インタポレーションユニット	モータに内蔵	
検出パルス	ppr	3,200,000
電気的検出分解能	秒	0.405
許容モーメント荷重	N·m	17.3 ◆
許容アキシャル荷重	N	2,400 ◆
ラジアル振れ（無負荷）	mm	0.04
アキシャル振れ（無負荷）	mm	0.04
ロータ慣性モーメント	kg·m²	0.00077
質量	kg	4.2
磁極検出方式	磁極センサ検出／自動検出を選択	
使用電源	ACV	3相200V
組合せドライバ	VPH 0.4kW	
定格の種類	－	連続（S1）
取付方向	－	回転部水平上向 ☆
保護等級	IP	42
使用環境温度	℃	0～40
使用環境湿度（結露無）	%	0～85
耐振動	G	1
耐電圧	AC 1500V／1分間	
絶縁抵抗	Ω	100M以上

◆ 荷重によりベアリング寿命、振れ精度は異なります。
☆ 水平方向以外につきましては、ご相談ください。

パワーコネクタPIN配置表

PIN	信　号	線　色
1	U相	赤
2	V相	白
3	W相	黒
4	アース	緑

パワーコネクタ
コネクタ
172167－1（TE製）
ピン
170364－1（TE製）

エンコーダコネクタ
タブハウジング
172171－1（TE製）
タブコンタクト
170363－1（TE製）

エンコーダコネクタPIN配置表

PIN	信　号	線　色
1	A	黄／赤1
2	A＊	黄／黒1
3	B	白／赤1
4	B＊	白／黒1
5	Z	灰／赤1
6	Z＊	灰／黒1
7	PS	橙／赤1
8	PS＊	橙／黒1
9	PC	灰／赤2
10	PC＊	灰／黒2
11	+5V	桃／赤1
12	GND	桃／黒1
13	+5V	橙／赤2
14	GND	橙／黒2
15	FG	アウターシールド

銘板詳細表

図示	銘　板　詳　細
銘板1	モータ銘板
銘板2	エンコーダ銘板

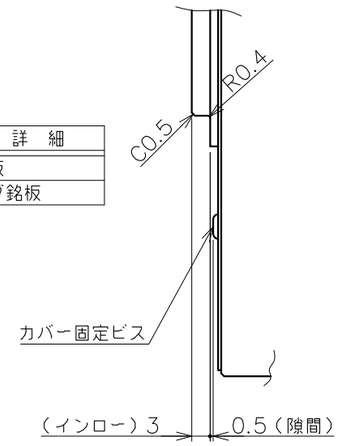

"Y"部詳細

注 記
1.仕様表の許容アキシャル荷重及び、許容モーメント荷重は各々が単独で作用した場合の最大許容値です。　アキシャル荷重、ラジアル荷重，モーメント荷重の複合荷重が作用する場合や寿命に関してはお問い合わせ下さい。
2.モータ外周は鋳肌（勾配有）です。

変更 REV. MARK / 出図 ENTRY No.	記事 REV. NOTE	APPROVED DATE	CHECKED DATE	DESIGNED DATE
△				
△				
△				

備考 NOTE File name/SE－96430.dwg
承認 APPROVED　照査 CHECKED　設計 DESIGNED
出図番号 ENTRY No. R1－7,3,1,5,9
美装 FINISH 図示
材質 MATERIAL 図示
尺度 SCALE 1／2
第三角法 third angle projection
製品番号 PRODUCT No. 上図参照
機種名称 MODEL τDISCモータ ND140-65-FSN(0) (INC) NMR-SCEIA2A-301AN(0)
図面名称 TITLE 外形図(INC) CN
図面番号 DRAWING No. SE－96430　REV.

NIKKI DENSO CKD日機電装株式会社