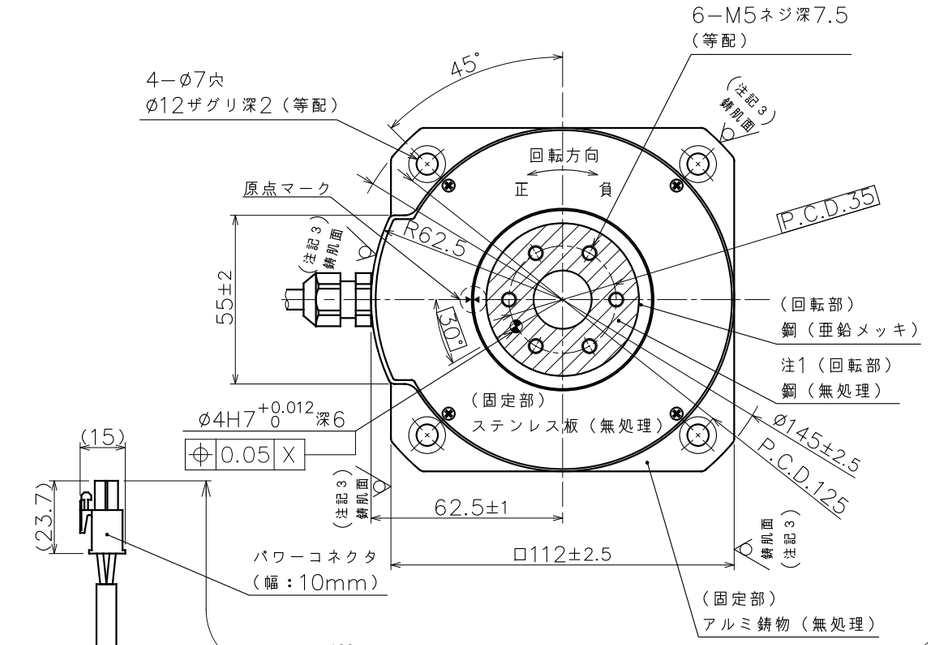

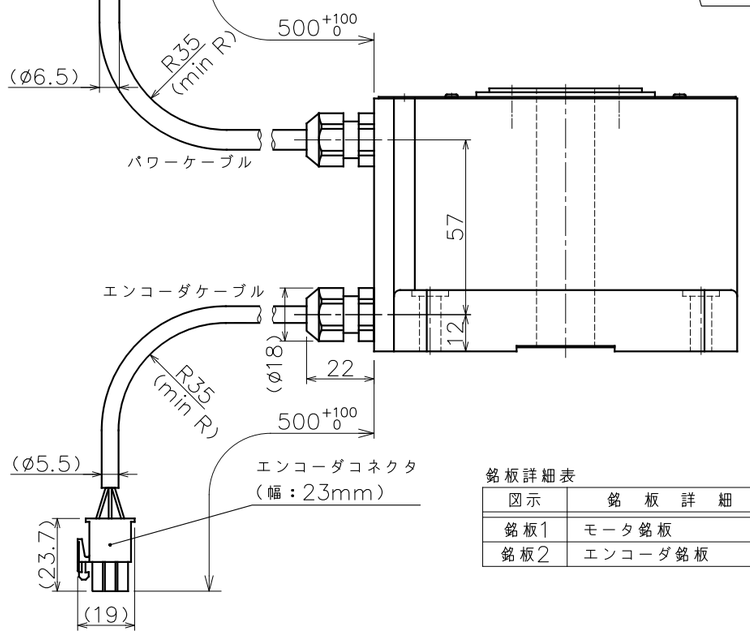

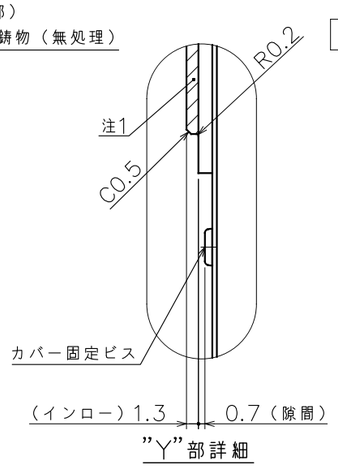

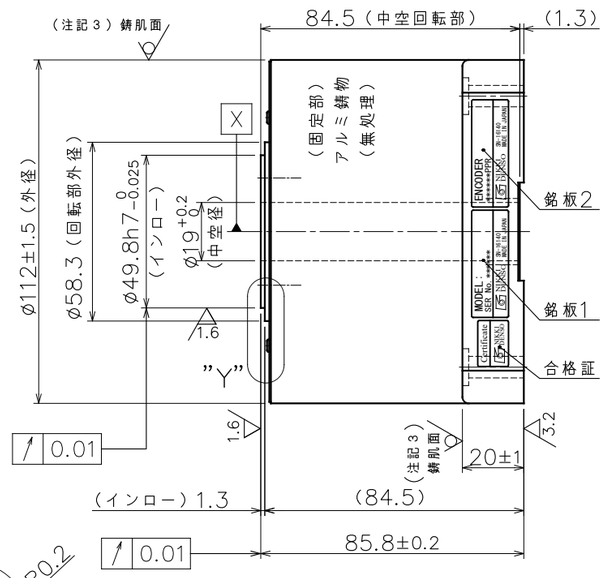

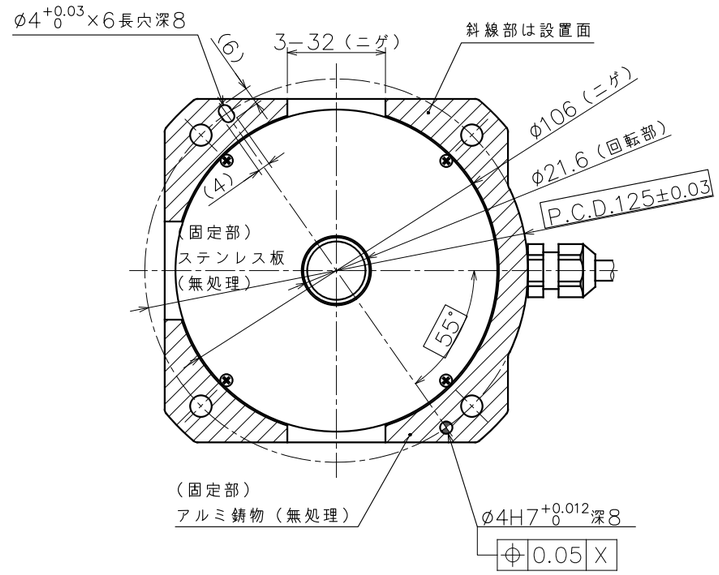

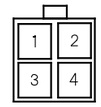

バワーコネクタ
コネクタ
172167−1（TE製）
ピン
170364−1（TE製）

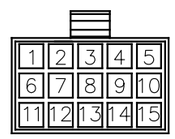

エンコーダコネクタ
タブハウジング
172171−1（TE製）
タブコンタクト
170363−1（TE製）

バワーコネクタPIN配置表

PIN	信号	線色
1	U相	赤
2	V相	白
3	W相	黒
4	アース	緑

エンコーダコネクタPIN配置表

PIN	信号	線色
1	A	黄／赤1
2	A＊	黄／黒1
3	B	白／赤1
4	B＊	白／黒1
5	Z	灰／赤1
6	Z＊	灰／黒1
7	PS	橙／赤1
8	PS＊	橙／黒1
9	PC	灰／赤2
10	PC＊	灰／黒2
11	+5V	桃／赤1
12	GND	桃／黒1
13	+5V	橙／赤2
14	GND	橙／黒2
15	FG	アウターシールド

銘板詳細表

図示	銘板詳細
銘板1	モータ銘板
銘板2	エンコーダ銘板

仕様表

項目	単位	仕様
定格トルク	N·m	5.9
最大トルク	N·m	14.7
定格電流	A	3.4
定格回転数	rps	5
定格出力	W	185
エンコーダタイプ	光学式	インクリメンタル
出力信号	A・B相	パルス出力
インタポレーションユニット	モータに内蔵	
検出パルス	ppr	3,200,000
電気的検出分解能	秒	0.405
許容モーメント荷重	N·m	6.1 ◆
許容アキシャル荷重	N	1,100 ◆
ラジアル振れ（無負荷）	mm	0.01
アキシャル振れ（無負荷）	mm	0.01
ロータ慣性モーメント	kg·m²	0.00061
質量	kg	3.1
磁極検出方式	磁極センサ検出／自動検出を選択	
使用電源	ACV	単相100V
組合せドライバ	VPS,VCII,VPH 0.2kW	
定格の種類	−	連続（S1）
取付方向	−	回転部水平上向 ☆
保護等級	IP	42
使用環境温度	℃	0~40
使用環境湿度（結露無）	%	0~85
耐振動	G	1
耐電圧	AC 1500V／1分間	
絶縁抵抗	Ω	100M以上

◆ 荷重によりベアリング寿命、振れ精度は異なります。
☆ 水平方向以外につきましては、ご相談ください。

注記
1.本製品は結露無し環境下使用での防錆を目的として、
回転部インロー面（アキシャル、ラジアル）に
透明色のコーティング剤を塗布しています。
回転部インロー面の清掃は乾拭きで作業をお願い致します。
アセトン、エタノール等の有機溶剤のご使用はコーティング剤を破壊し、
錆発生に繋がりますので使用をしないで下さい。
2.仕様表の許容アキシャル荷重及び、許容モーメント荷重は　各々が単独で作用した
場合の最大許容値です。アキシャル荷重、ラジアル荷重，モーメント荷重の
複合荷重が作用する場合や寿命に関してはお問い合わせ下さい。
3.モータ外周は錆肌（勾配有）です。

変更 REV. MARK / 出図 ENTRY No.	記事 REV. NOTE	APPROVED DATE	CHECKED DATE	DESIGNED DATE
△				
△				
△				

備考 NOTE File name/SE−81771.dwg
承認 APPROVED　照査 CHECKED　設計 DESIGNED

NIKKI DENSO　CKD日機電装株式会社

出図番号 ENTRY No. R1−7,2,5,2,4
製品番号 PRODUCT No. 2,4,7−8,7,8,4
仕上 FINISH 図示
材質 MATERIAL 図示
R度 SCALE 1／2
第三角法 third angle projection
機種名称 MODEL ±DISCモータ ND110−85−FSP (INC_100V仕様) NMR−SAUIA1A−181AP
図面名称 TITLE 外形図（INC_100V）高精度_PIN
図面番号 DRAWING No. SE−81771　REV.