製品番号 (PRODUCT No)	機種名称 型式 (MODEL)	図番
248−4770	ND110-65-FSPN (INC_200V仕様) NMR-SAEIA2A-131APN	SE−90320−1
248−4850	ND110-65-FSPNO (INC_200V仕様) NMR-SAEIA2A-131APNO	SE−90320−2

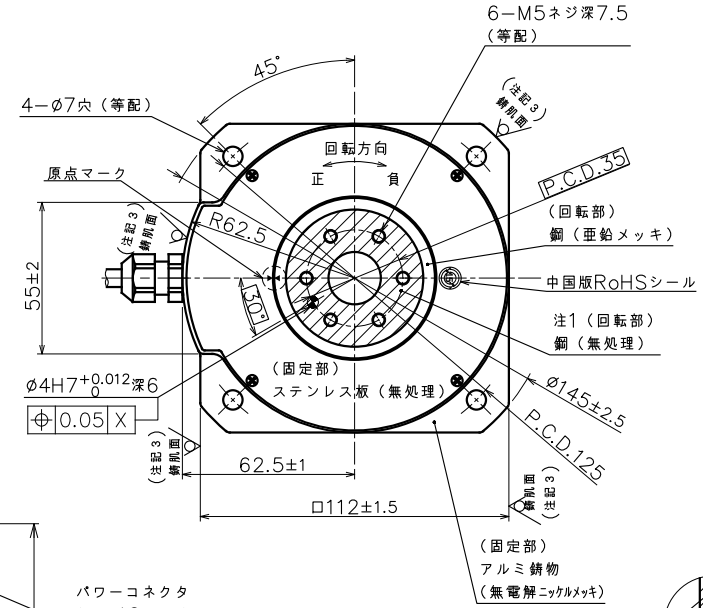

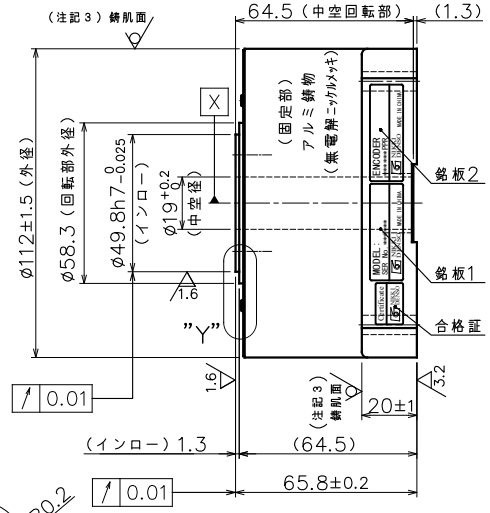

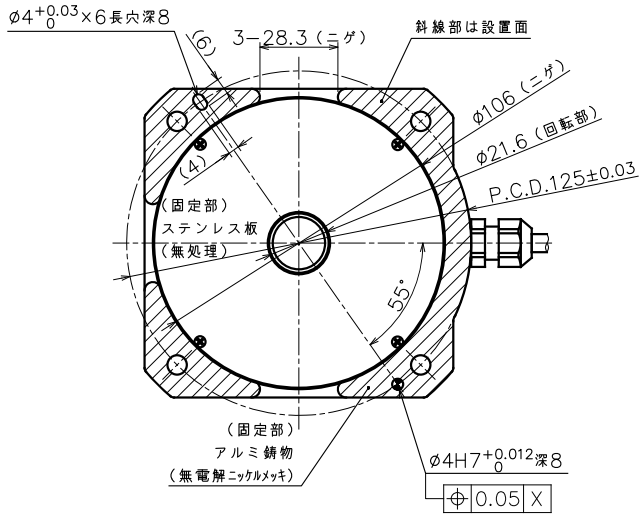

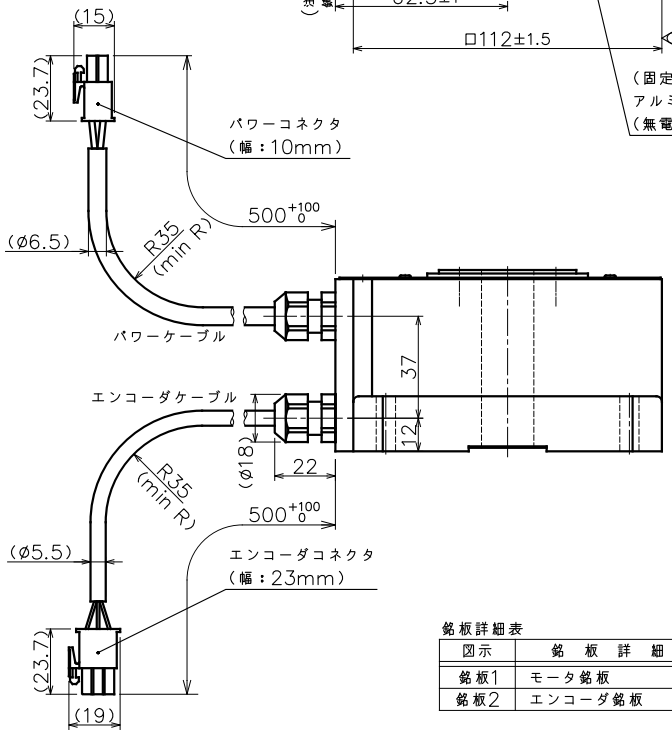

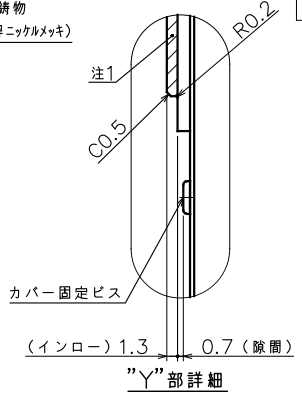

パワーコネクタPIN配置表

PIN	信号	線色
1	U相	赤
2	V相	白
3	W相	黒
4	アース	緑

エンコーダコネクタPIN配置表

PIN	信号	線色
1	A	黄/赤1
2	A*	黄/黒1
3	B	白/赤1
4	B*	白/黒1
5	Z	灰/赤1
6	Z*	灰/黒1
7	PS	橙/赤1
8	PS*	橙/黒1
9	PC	灰/赤2
10	PC*	灰/黒2
11	+5V	桃/赤1
12	GND	桃/黒1
13	+5V	橙/赤2
14	GND	橙/黒2
15	FG	アウターシールド

パワーコネクタ
コネクタ
172167−1(TE製)
ピン
170364−1(TE製)

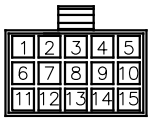

エンコーダコネクタ
タブハウジング
172171−1(TE製)
タブコンタクト
170363−1(TE製)

仕様表

項目	単位	仕様
定格トルク	N·m	4.2
最大トルク	N·m	10.5
定格電流	A	2
定格回転数	rps	5
定格出力	W	131
エンコーダタイプ	光学式 インクリメンタル	
出力信号	A・B相 パルス出力	
インタポレーションユニット	モータに内蔵	
検出パルス	ppr	3,200,000
電気的検出分解能	秒	0.405
許容モーメント荷重	N·m	6.1 ◆
許容アキシャル荷重	N	1,100 ◆
ラジアル振れ(無負荷)	mm	0.01
アキシャル振れ(無負荷)	mm	0.01
ロータ慣性モーメント	kg·m²	0.00039
質量	kg	2.2
磁極検出方式	磁極センサ検出/自動検出を選択	
使用電源	ACV	3相200V
組合せドライバ	VCII,VPH 0.2kW、VPS 0.4kW	
定格の種類	−	連続(S1)
取付方向	−	回転部水平上下向☆
保護等級	IP	42
使用環境温度	℃	0~40
使用環境湿度(結露無)	%	85以下
耐振動	G	1
耐電圧	AC 1500V/1分間	
絶縁抵抗	Ω	100M以上

◆ 荷重によりベアリング寿命、振れ精度は異なります。
☆ 水平方向以外につきましては、ご相談ください。

銘板詳細表

図示	銘板詳細
銘板1	モータ銘板
銘板2	エンコーダ銘板

注記

1.本製品は結露無し環境下使用での防錆を目的として、
回転部インロー面(アキシャル、ラジアル)に
透明色のコーティング剤を塗布しています。
回転部インロー面の清掃は乾拭きで作業をお願い致します。
アセトン、エタノール等の有機溶剤のご使用はコーティング剤を破壊し、
錆発生に繋がりますので使用をしないで下さい。
2.仕様表の許容アキシャル荷重及び、許容モーメント荷重は各々が単独で作用した
場合の最大許容値です。 アキシャル荷重、ラジアル荷重、モーメント荷重の
複合荷重が作用する場合や寿命に関してはお問い合わせ下さい。
3.モータ外周は錆肌(勾配有)です。

変更 REV. MARK / 出図 ENTRY No.	記事 REV. NOTE	APPROVED DATE	CHECKED DATE	DESIGNED DATE
△				
△				
△				

備考 NOTE File name/SE−90320B.dwg
承認 APPROVED 照査 CHECKED 設計 DESIGNED

NIKKI DENSO CKD日機電装株式会社

出図番号 ENTRY No. R1−7262828
仕上 FINISH 図示
材質 MATERIAL 図示
尺度 SCALE 1/2
第三角法 third angle projection

製品番号 PRODUCT No. 上図参照
機種名称 MODEL ±DISCモータ ND110-65-FSPN(O) (INC_200V仕様) NMR-SAEIA2A-131APN(O)
図面名称 TITLE 外形図(INC_200V) 高精度 CN
図面番号 DRAWING No. SE−90320 REV. B