製品番号 (PRODUCT No)	機種名称 型式 (MODEL)	図番
248-4760	ND110-65-FSN (INC_200V仕様) NMR-SAEIA2A-131AN	SE-90310-1
248-4840	ND110-65-FSNO (INC_200V仕様) NMR-SAEIA2A-131ANO	SE-90310-2

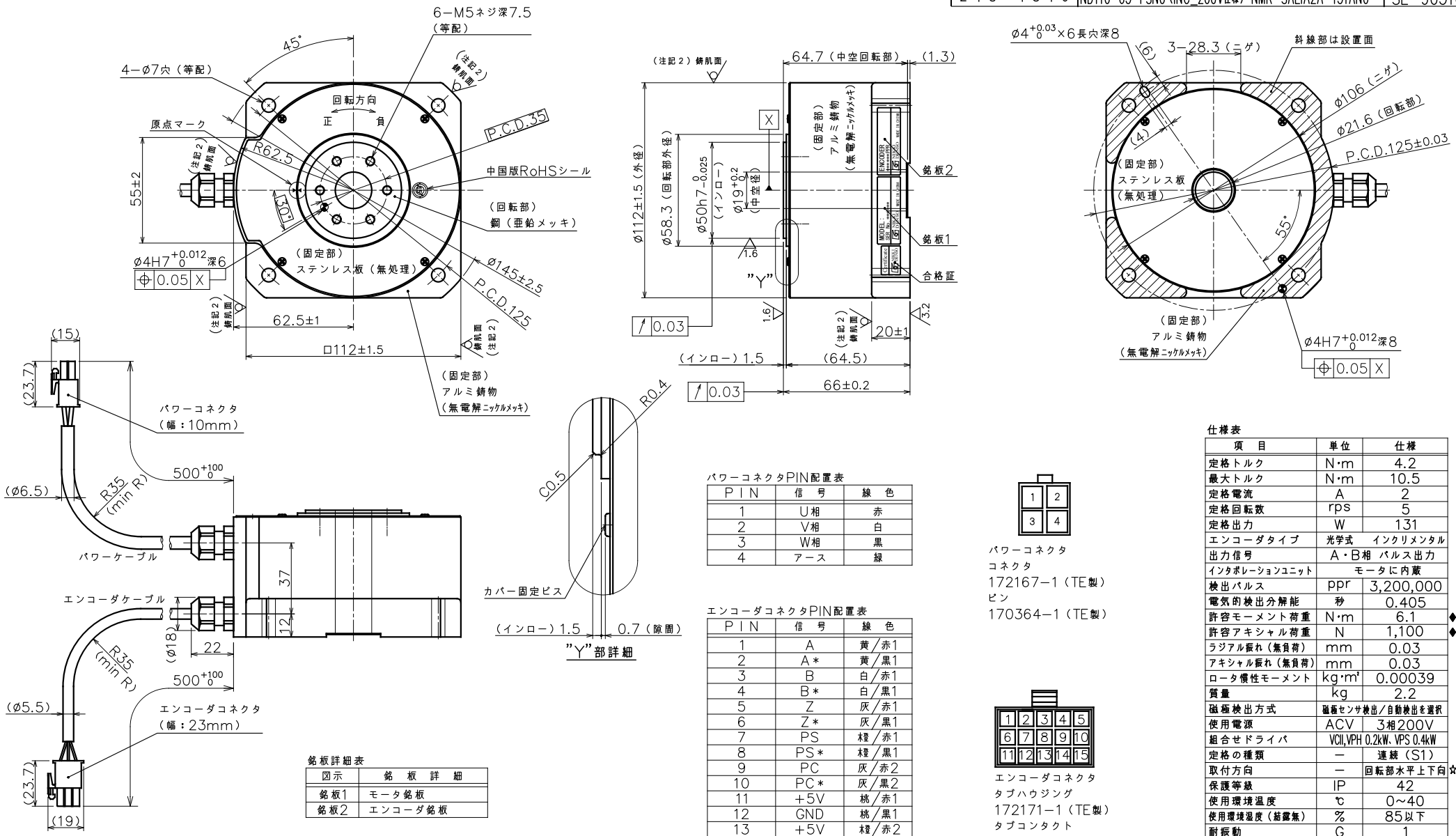

パワーコネクタPIN配置表

PIN	信号	線色
1	U相	赤
2	V相	白
3	W相	黒
4	アース	緑

エンコーダコネクタPIN配置表

PIN	信号	線色
1	A	黄/赤1
2	A*	黄/黒1
3	B	白/赤1
4	B*	白/黒1
5	Z	灰/赤1
6	Z*	灰/黒1
7	PS	橙/赤1
8	PS*	橙/黒1
9	PC	灰/赤2
10	PC*	灰/黒2
11	+5V	桃/赤1
12	GND	桃/黒1
13	+5V	橙/赤2
14	GND	橙/黒2
15	FG	アウターシールド

パワーコネクタ
コネクタ
172167-1(TE製)
ピン
170364-1(TE製)

エンコーダコネクタ
タブハウジング
172171-1(TE製)
タブコンタクト
170363-1(TE製)

仕様表

項目	単位	仕様
定格トルク	N·m	4.2
最大トルク	N·m	10.5
定格電流	A	2
定格回転数	rps	5
定格出力	W	131
エンコーダタイプ	光学式 インクリメンタル	
出力信号	A・B相 パルス出力	
インタポレーションユニット	モータに内蔵	
検出パルス	ppr	3,200,000
電気的検出分解能	秒	0.405
許容モーメント荷重	N·m	6.1 ◆
許容アキシャル荷重	N	1,100 ◆
ラジアル振れ(無負荷)	mm	0.03
アキシャル振れ(無負荷)	mm	0.03
ロータ慣性モーメント	kg·m²	0.00039
質量	kg	2.2
磁極検出方式	磁極センサ検出/自動検出を選択	
使用電源	ACV	3相200V
組合せドライバ	VCII,VPH 0.2kW、VPS 0.4kW	
定格の種類	—	連続(S1)
取付方向	—	回転部水平上下向☆
保護等級	IP	42
使用環境温度	℃	0~40
使用環境湿度(結露無)	%	85以下
耐振動	G	1
耐電圧	AC 1500V/1分間	
絶縁抵抗	Ω	100M以上

◆ 荷重によりベアリング寿命、振れ精度は異なります。
☆ 水平方向以外につきましては、ご相談ください。

銘板詳細表

図示	銘板詳細
銘板1	モータ銘板
銘板2	エンコーダ銘板

注記
1.仕様表の許容アキシャル荷重及び、許容モーメント荷重は各々が単独で作用した場合の最大許容値です。アキシャル荷重、ラジアル荷重、モーメント荷重の複合荷重が作用する場合や寿命に関してはお問い合わせ下さい。
2.モータ外周は錆肌(勾配有)です。

変更 REV. MARK	記事 REV. NOTE	APPROVED DATE	CHECKED DATE	DESIGNED DATE
出図 ENTRY No.				

備考 NOTE File name/SE-90310B.dwg
承認 APPROVED 照査 CHECKED 設計 DESIGNED

NIKKI DENSO CKD日機電装株式会社

出図番号 ENTRY No. R1-7262828
製品番号 PRODUCT No. 上図参照
仕装 FINISH 図示
機種名称 MODEL TDISCモータ ND110-65-FSN(O) (INC_200V仕様) NMR-SAEIA2A-131AN(O)
図面名称 TITLE 外形図(INC_200V)_CN
材質 MATERIAL 図示
尺度 SCALE 1/2
第三角法 third angle projection
図面番号 DRAWING No. SE-90310 REV. B