NIKKI DENSO

ビルトインモータ&
Motor Insert Unit

↑
この製品の動画はこちら

ビルトイン型ダイレクトドライブモータにおける
組立技術、危険性、メンテナンス性の問題点排除をコンセプトとした
「Motor Insert Unit」を自社開発

特許出願中

- ビルトインモータの取り付け・取り外しを簡便化
- メンテナンス性向上により、トータル作業工数を削減

用途例

■半導体搬送
■繊維・フィルム・印刷・包装搬送
■伸線機 等

LINEUP

小容量～大容量まで幅広く
ダイレクトドライブモータのビルトイン化が可能。
詳細はお問い合わせください。

ビルトインモータとは

ステータ部・ロータ部・回転位置検出センサを、機械装置主軸系に直接組み込むモータ

メリット

- 機械剛性アップによる機械性能の向上を実現
- 設計自由度のあるシンプル設計が可能
- 装置の小型化、低騒音

デメリット

- 組み立てにノウハウが必要
- 強力磁石を扱うため、作業が危険
- 現場でのメンテナンスが困難

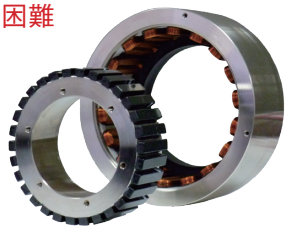

■ACサーボモータ(上)/DDモータ(中)/ビルトインモータ(下)の必要スペースイメージ

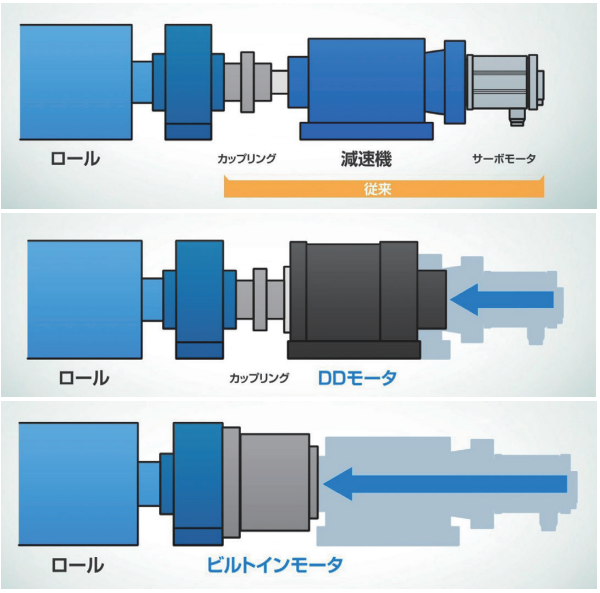

■ビルトインモータ+Motor Insert Unit基本構成

基本構成は、ステータ部（固定）・ロータ部（回転）とMotor Insert Unitとなります。

- ステータ部　　：コイルが構成されたステータ部を、機械装置固定側に固定
- ロータ部　　：マグネットが構成されたロータ部を、機械装置主軸系に締結
- Motor Insert Unit ：ステータ部とロータ部の位置関係(GAP)を維持した状態で、機械装置の固定側と主軸系への受け渡しをサポートするユニット。エンコーダ固定部としての利用も可能

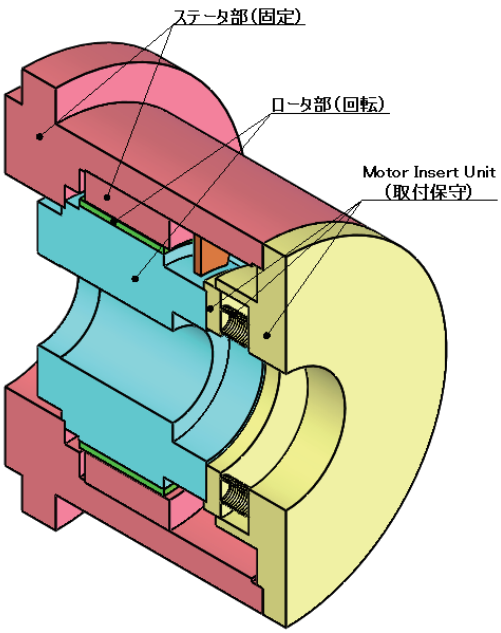

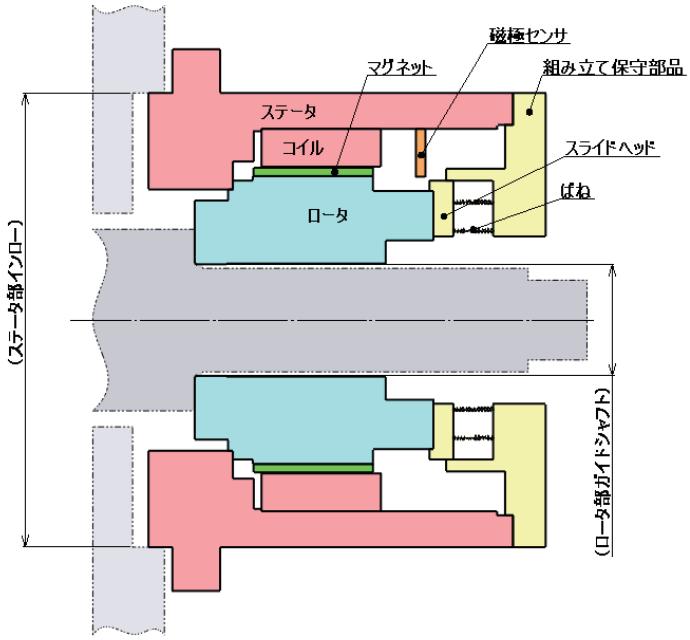

■イメージ図

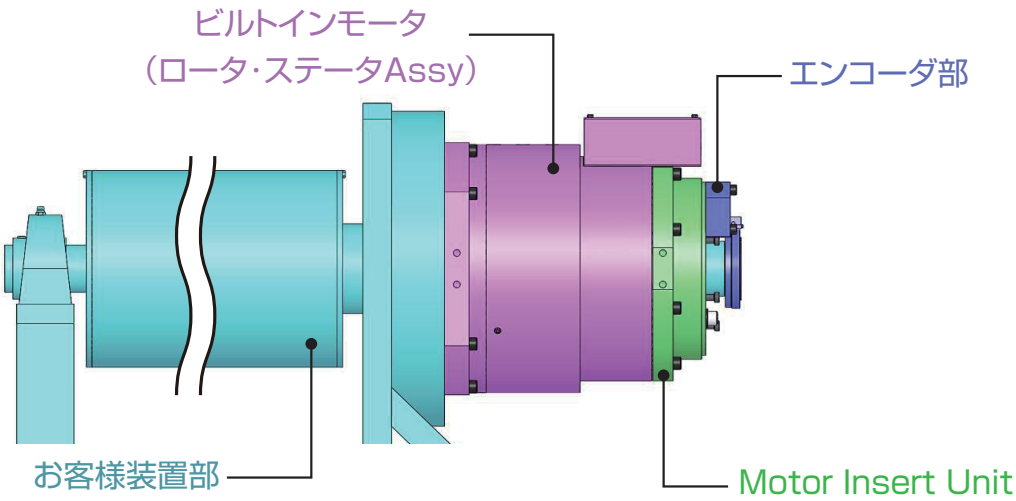

ビルトインモータ＆Motor Insert Unit：当社提供品

エンコーダ部：当社での提供も可能（ご相談ください）

NIKKI DENSO CKD日機電装株式会社

本社 〒216-0003 神奈川県川崎市宮前区有馬2-8-24 TEL.044（855）4311〈代表〉 FAX.044（856）4831

Website https://www.nikkidenso.co.jp

●本製品の最終使用者が軍事関係であったり、用途が兵器などの製造用である場合には、「外国為替及び外国貿易法」の定める輸出規制の対象となることがありますので、輸出される際には十分な審査及び必要な輸出手続きをお取りください。●このカタログの記載内容は2021年3月現在のものです。●カタログ制作には、最善且つ慎重を期しておりますが、誤字、脱字などにより生じた損害については、責任を負いかねますので、予めご了承ください。

JQA-QMA15765
JQA-EM7671

無断転載を禁ずる

資料No. N082A202103