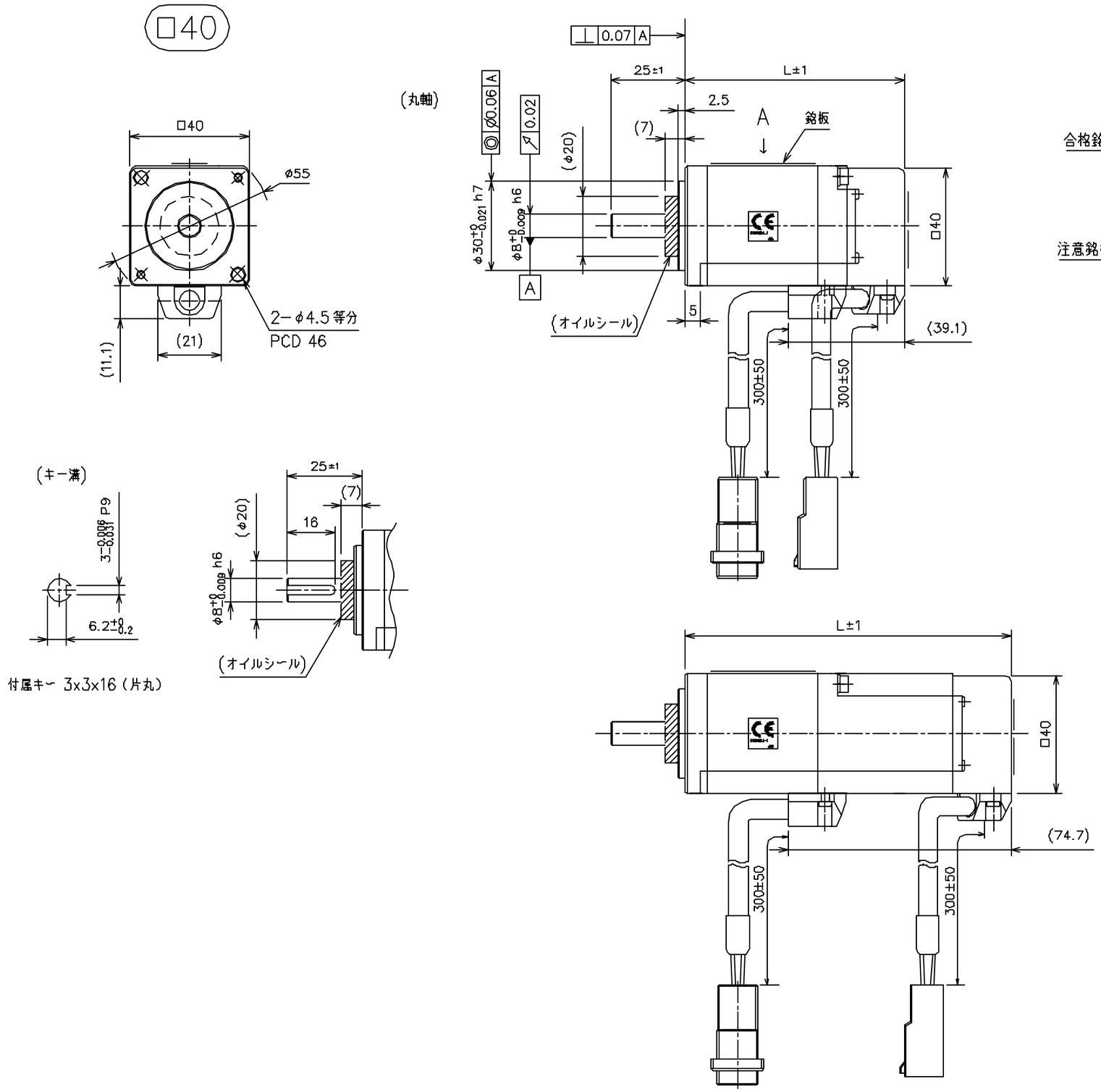

保持ブレーキ無し

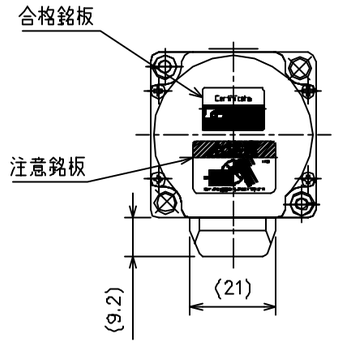

矢視A

保持ブレーキ付き

L部寸法

定格出力	50W	100W
保持ブレーキ無し	59.5	73.5
保持ブレーキ付き	95.1	109.1

ACサーボモータ外形図
NA80−05/10
SU−18100