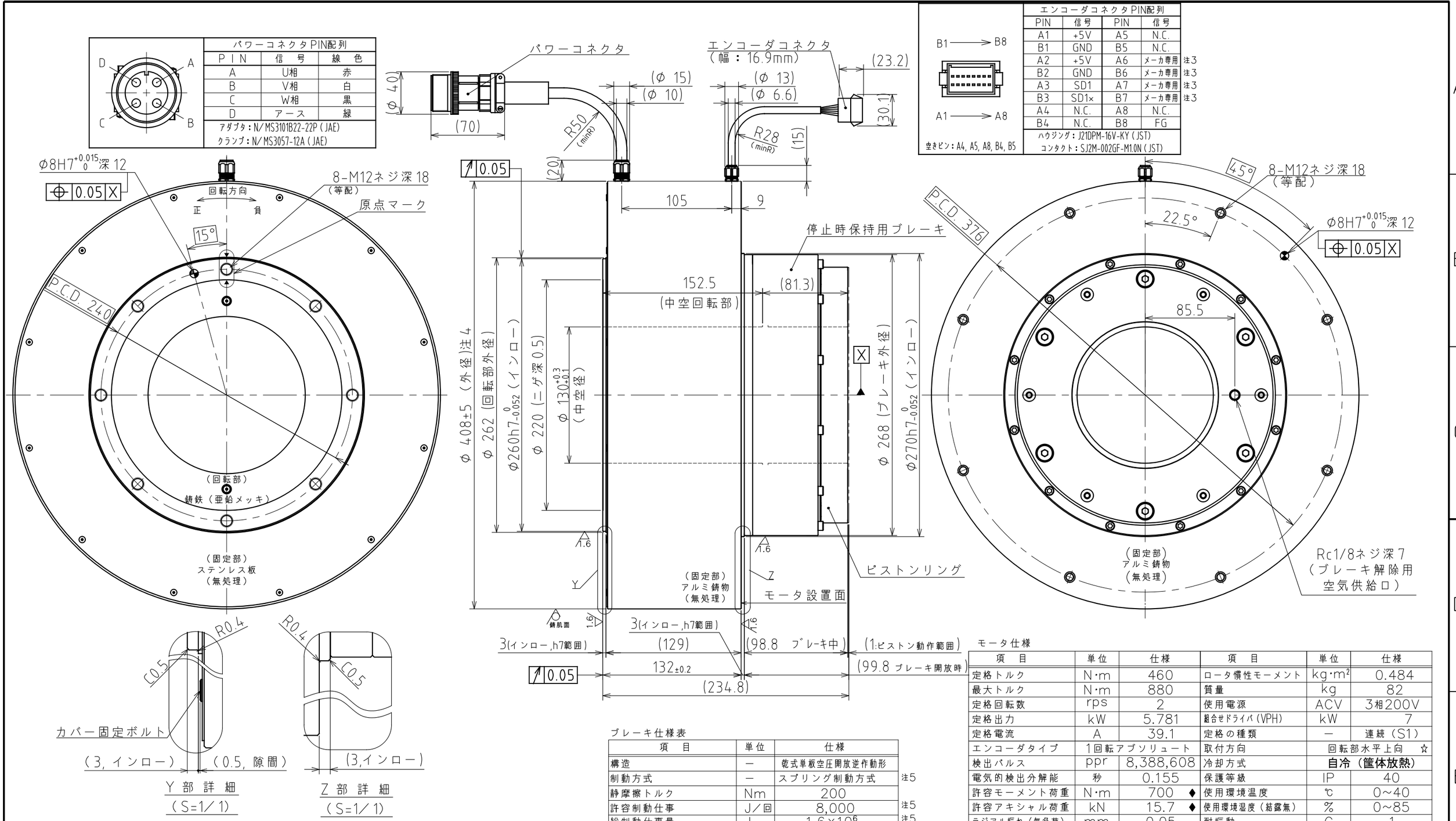

パワーコネクタPIN配列		
PIN	信号	線色
A	U相	赤
B	V相	白
C	W相	黒
D	アース	緑

アダプタ：N/MS3101B22-22P (JAE)
クランプ：N/MS3057-12A (JAE)

B1 → B8
A1 → A8
空きピン：A4, A5, A8, B4, B5

エンコーダコネクタPIN配列				
PIN	信号	PIN	信号	
A1	+5V	A5	N.C.	
B1	GND	B5	N.C.	
A2	+5V	A6	メーカ専用	注3
B2	GND	B6	メーカ専用	注3
A3	SD1	A7	メーカ専用	注3
B3	SD1×	B7	メーカ専用	注3
A4	N.C.	A8	N.C.	
B4	N.C.	B8	FG	

ハウジング：J21DPM-16V-KY (JST)
コンタクト：SJ2M-002GF-M1.0N (JST)

ブレーキ仕様表

項目	単位	仕様	
構造	—	乾式単板空圧開放逆作動形	
制動方式	—	スプリング制動方式	注5
静摩擦トルク	Nm	200	
許容制動仕事	J/回	8,000	注5
総制動仕事量	J	1.6×10^{6}	注5
給気圧力(ブレーキ解除)	MPa	0.5以上	
最大給気圧力	MPa	0.8	
空気温度	℃	0~30	
空気供給チューブ口径	mm	8	

モータ仕様

項目	単位	仕様	項目	単位	仕様
定格トルク	N·m	460	ロータ慣性モーメント	kg·m²	0.484
最大トルク	N·m	880	質量	kg	82
定格回転数	rps	2	使用電源	ACV	3相200V
定格出力	kW	5.781	組合せドライバ(VPH)	kW	7
定格電流	A	39.1	定格の種類	—	連続(S1)
エンコーダタイプ	1回転アブソリュート		取付方向	回転部水平上向 ☆	
検出パルス	ppr	8,388,608	冷却方式	自冷(筐体放熱)	
電気的検出分解能	秒	0.155	保護等級	IP	40
許容モーメント荷重	N·m	700 ◆	使用環境温度	℃	0~40
許容アキシャル荷重	kN	15.7 ◆	使用環境湿度(結露無)	%	0~85
ラジアル振れ(無負荷)	mm	0.05	耐振動	G	1
アキシャル振れ(無負荷)	mm	0.05	耐電圧	AC 1500V/1分間	
絶対位置決め精度	arcsec	±25	絶縁抵抗	Ω	100M以上
繰返位置決め精度(往復)	arcsec	±3			

◆ 荷重によりベアリング寿命、振れ精度は異なります。
☆ 水平方向以外につきましては、ご相談ください。

注記
1. エアブレーキと空気圧力源との間には別途調質機器、電磁切換弁、急速排気弁の配管が必要となります。別紙接続例をご参照ください。
2. 仕様表の許容アキシャル荷重及び許容モーメント荷重は、各々が単独で作用した場合の最大許容値です。アキシャル荷重，ラジアル荷重，モーメント荷重の複合荷重が作用する場合や寿命に関してはお問い合わせ下さい。
3. エンコーダコネクタのメーカー専用ピン(A6,A7,B6,B7)には配線を行わないで下さい。エンコーダ故障につながります。
4. モータ外周面は錆肌(勾配有り)です。
5. 付属ブレーキはモータ停止時の保持用です。制動用には使用できません。

変更 REV. MARK / 出図 ENTRY No.	記事 REV. NOTE	APPROVED DATE	CHECKED DATE	DESIGNED DATE
△				
△				
△				

備考 NOTE: File name/SE-87760.dwg
承認 APPROVED |照査 CHECKED | 設計 DESIGNED

NIKKI DENSO CKD日機電装株式会社

出図番号 ENTRY No.: R,2,-,7,2,4,1,3
製品番号 PRODUCT No.: 3,4,1,-,1,8,7,0
部品番号 PARTS No.: ＊＊＊-＊＊＊＊
仕装 FINISH: ＊＊＊＊＊
材質 MATERIAL: ＊＊＊＊＊
機種名称 MODEL: τDISC(モータ FD400-130-(ブレーキ仕様) FD40-572L02ENNR004
図面名称 TITLE: 外形図(FD400-130-LS-R004)(2rps)
尺度 SCALE: 1/3.5
第三角法 third angle projection
図面番号 DRAWING No.: SE-87760
REV.